BATEC MINI – BATEC ELECTRIC – BATEC ELECTRIC 2 – BATEC SCRAMBLER – BATEC MANUAL – BATEC HYBRID

NEDERLANDS

Batec Mobility s.l.

Illa de Buda, 2 (P.I. Sud-Oest)

08192 Sant Quirze del Vallès

Barcelona – SPANJE

T. +34 935 442 003

info@batec-mobility.com

www.batec-mobility.com

C/ Illa de Buda, 2 (P.I. Sud-Oest)
08192 Sant Quirze del Vallès [Barcelona - Spanje]
T +34 935442003
www.batec-mobility.com info@batec-mobility.com

INHOUDSOPGAVE

WELKOM **4**

1. PRODUCTBESCHRIJVING **5**

2. VEILIGHEIDSMAATREGELEN EN ALGEMENE VOORZORGSMAATREGELEN . **6**

2.1. VOORDAT U UW BATEC VOOR HET EERST GEBRUIKT 6

2.2. TIJDENS HET GEBRUIK: 7

2.3. ALGEMENE VOORZORGSMAATREGELEN 10

3. MODELLEN: KENMERKEN EN ONDERDELEN **11**

3.1. BATEC MINI / ELECTRIC 2 / SCRAMBLER 14

3.1.1. Kenmerken 14

BATEC MINI 14

BATEC ELECTRIC 2 16

BATEC SCRAMBLER 18

3.1.2. Onderdelen van de BATEC MINI / ELECTRIC 2 / SCRAMBLER 20

3.1.3. Onderdelen van de bedieningselementen van BATEC QUAD MINI / ELECTRIC 2 / SCRAMBLER 23

3.1.4. Onderdelen van de bedieningselementen van BATEC MINI / ELECTRIC 2 / SCRAMBLER HEMI 24

3.2. BATEC ELECTRIC 25

3.2.1. Kenmerken van de BATEC ELECTRIC 25

3.2.2. Kenmerken van de BATEC URBAN 26

3.2.3. Kenmerken van de BATEC RAPID 27

3.2.4. Onderdelen van de BATEC ELECTRIC 28

3.2.5. Onderdelen van de bedieningselementen van BATEC QUAD ELECTRIC 31

3.3. BATEC MANUAL 32

3.3.1. Kenmerken van de BATEC MANUAL 32

3.3.2. Onderdelen van de BATEC MANUAL 33

3.3.3. Onderdelen van de bedieningselementen van BATEC QUAD MANUAL 35

3.4. BATEC HYBRID 36

3.4.1. Kenmerken van de BATEC HYBRID 36

3.4.2. Onderdelen van de BATEC HYBRID 37

3.4.3. Onderdelen van de bedieningselementen van BATEC QUAD HYBRID 40

4. DE BATEC BEDIENEN/GEBRUIKSAANWIJZING **41**

4.1. LEVERING 41

4.2. UITPAKKEN 41

4.3. OPTILLEN EN VERVOEREN 41

4.4. DE BATEC VERGRENDELEN 42

4.5. DE BATEC ONTGRENDELEN 47

4.6. DE BEDIENINGSELEMENTEN VAN DE BATEC MINI / ELECTRIC 2 / SCRAMBLER BEDIENEN 50

4.7. DE BEDIENINGSELEMENTEN VAN DE BATEC QUAD MINI / ELECTRIC 2 / SCRAMBLER BEDIENEN ..55
4.8. DE BEDIENINGSELEMENTEN VAN DE BATEC MINI / ELECTRIC 2 / SCRAMBLER HEMI BEDIENEN....59
4.9. DE BEDIENINGSELEMENTEN VAN DE BATEC ELECTRIC BEDIENEN....64
4.10. DE BEDIENINGSELEMENTEN VAN DE BATEC QUAD ELECTRIC BEDIENEN....69
4.11. DE BEDIENINGSELEMENTEN VAN DE BATEC MANUAL BEDIENEN 73
4.12. DE BEDIENINGSELEMENTEN VAN DE BATEC QUAD MANUAL GEBRUIKEN 75
4.12.1. BATEC QUAD GRIPS van de BATEC QUAD MANUAL.... 75
4.12.2. BATEC SHIFT LEVER van de BATEC QUAD MANUAL 76
4.12.3. BATEC QUAD MANUAL terugtraprem 79
4.12.4. BATEC QUAD MANUAL MAGIC LEVER.... 79
4.13. BATEC HYBRID-BEDIENINGSELEMENTEN BEDIENEN....81
4.14. DE BEDIENINGSELEMENTEN VAN DE BATEC QUAD HYBRID GEBRUIKEN....86
4.14.1. BATEC QUAD GRIPS van de BATEC QUAD HYBRID 86
4.14.2. BATEC SHIFT LEVER van de BATEC QUAD HYBRID 87
4.14.3. BATEC QUAD HYBRID terugtraprem 90
4.13.4. BATEC QUAD HYBRID MAGIC LEVER.... 90
4.15. ACCU 95
4.15.1 BASISGEBRUIK VAN DE ACCU.... 96
4.15.2. VEILIGHEIDSINFORMATIE OVER DE ACCU 101
4.15.3. AANVULLENDE INFORMATIE OVER DE ACCU.... 102
4.15.4. TECHNISCHE GEGEVENS VAN DE ACCU VAN 280 WH 103
4.15.5. TECHNISCHE GEGEVENS VAN DE ACCU VAN 522 WH 103
4.15.6. TECHNISCHE GEGEVENS VAN DE ACCU VAN 696 WH 104
4.16. CONTRAGEWICHTEN....105

5. INSTALLATIE EN AANPASSINGEN....107

5.1. INSTALLATIE VAN DE BATEC OP DE ROLSTOEL....107
5.2. GEBRUIKERSAANPASSINGEN 107
5.2.1. DE AFSTAND TUSSEN DE BATEC EN DE STOEL AANPASSEN 108
5.2.2. DE HOEK VAN DE STANG AANPASSEN 109
5.2.3. DE HOOGTE VAN DE STANG AANPASSEN.... 110

6. ONDERHOUD EN REPARATIES 111

7. LABEL 116

8. GARANTIE 117

8.1. GARANTIEPERIODE....117
8.2. GARANTIEVOORWAARDEN....117
8.3. GARANTIEKAART 120

WELKOM

Allereerst willen wij u feliciteren met de aankoop van uw Batec van Batec Mobility S.L.

Alle producten die worden ontworpen, geproduceerd en gedistribueerd door Batec Mobility voldoen aan de Europese richtlijn 93/42/EEG betreffende medische hulpmiddelen en de wijzigingen in 2007/47/EG.

Elke Batec wordt individueel met de hand geassembleerd om een zo hoog mogelijke kwaliteit te bereiken. Het feit dat de uitvinder, oprichter en huidige directeur van Batec Mobility en veel van onze medewerkers Batec-gebruikers zijn, stelt ons in staat om onze jarenlange gebruikservaring rechtstreeks op onze producten toe te passen.

Bij Batec Mobility zijn we vastbesloten ervoor te zorgen dat elke nieuwe gebruiker optimaal voordeel haalt uit zijn Batec, en zo van grotere mobiliteit en onafhankelijkheid kan genieten.

Het is zeer belangrijk dat u deze handleiding en de veiligheidsinstructies aandachtig leest voordat u het product gebruikt. Zo krijgt u inzicht in hoe uw Batec is opgebouwd en hoe u het product moet gebruiken om van maximaal comfort en veiligheid te kunnen genieten.

Bovendien zijn wij altijd beschikbaar om eventuele vragen te beantwoorden en u bij te staan waar nodig.

1. PRODUCTBESCHRIJVING

De Batec is een handbike die aan een rolstoel kan worden vastgemaakt om een driewielig voertuig te vormen, en de gebruikers de mogelijkheid geeft om zich op armkracht voort te bewegen waardoor hun mobiliteit wordt geoptimaliseerd en hun onafhankelijkheid wordt gestimuleerd.

De Batec is ingedeeld als een medisch hulpmiddel van klasse I volgens de voorschriften van de richtlijn 93/42/EEG betreffende medische hulpmiddelen en de wijzigingen in 2007/47/EG.

Alle Batec-modellen functioneren op soortgelijke wijze. De enige verschillen hebben betrekking op de manier waarop ze worden aangedreven, de versnelling, en de remmen die verbonden zijn met de verschillende soorten versnellingen. Zie hoofdstuk 3 (MODELLEN).

De handbike moet eerst aan de rolstoel worden vastgemaakt. Zodra de twee onderdelen met elkaar zijn verbonden, beschikken we over een driewielig voertuig met de zitting op de rolstoel en de overbrenging en tractie op het voorwiel. Activeer de overbrenging door met uw handen te trappen of op het gaspedaal te duwen. Zo wordt er tractie geleverd aan het voorwiel.

Dit gamma wil rolstoelgebruikers (mensen met een beperking waardoor ze niet kunnen lopen) van aantrekkelijke en praktische producten voorzien die zowel bruikbaar zijn in het dagelijks leven als tijdens het beoefenen van recreatieve en sportieve activiteiten.

Dankzij de productconfiguratie kunnen de gebruikers langere en moeilijkere uitstapjes maken dan met een rolstoel alleen, en dat komt hun onafhankelijkheid en autonomie ten goede.

2. VEILIGHEIDSMAATREGELEN EN ALGEMENE VOORZORGSMAATREGELEN

2.1. VOORDAT U UW BATEC VOOR HET EERST GEBRUIKT

- Lees deze gebruikershandleiding aandachtig voordat u uw Batec voor het eerst gebruikt.
- Overschrijd het maximale gewicht van 110 kg niet. Dit gewicht omvat het gewicht van de gebruiker en dat van eventuele andere voorwerpen die u vervoert.
- De Batec is niet compatibel met alle rolstoelen die op de markt beschikbaar zijn. Raadpleeg voor de installatie de compatibiliteitstabel van Batec op onze website (www.batec-mobility.com).
- Het is belangrijk dat u voorzichtig te werk gaat wanneer u uw Batec voor het eerst gebruikt zodat u aan de bediening kunt wennen. Elk nieuw manoeuvre houdt een potentieel gevaar in. Wees extra voorzichtig wanneer u bochten maakt of versnelt.
- Zoek een rustige plaats uit om uw Batec voor het eerst te gebruiken.
- Vraag iemand om u te helpen terwijl u aan uw Batec gewoon wordt. Elk nieuw manoeuvre houdt een risico op letsel in. Gebruik uw Batec nooit alleen voordat u de vereiste ervaring hebt. De persoon die u helpt moet eveneens, op voorhand de gebruikershandleiding hebben gelezen.
- Om de Batec veilig te kunnen gebruiken zijn training en ervaring nodig.
- Zorg ervoor dat u de lokale verkeersreglementering kent.
- De Batec is een medisch hulpmiddel dat is aangewezen om de mobiliteit te verhogen. We raden u aan de lokale regelgeving na te lezen over het gebruik van deze voertuigen in het verkeer. Batec Mobility S.L. kan u desgewenst het certificaat van het medisch hulpmiddel voorleggen.
- Onderwerp uw Batec altijd aan een veiligheidscontrole voor gebruik. Controleer:

- De staat van de vaste of verwijderbare assen op de achterwielen van uw rolstoel.
- Het klittenband op de zitting en de rugleuning van uw rolstoel.
- De bandenspanning van uw rolstoel. Als deze te laag is, bestaat er een groter risico op kantelen en neemt de slijtage toe (aanbevolen spanning voor uw rolstoel: zie zijkant band).
- De Batec-bandenspanning (Aanbevolen spanning: afhankelijk van het model).
- De staat van het Batec-chassis.
- De kettingspanning van de BATEC MANUAL.
- Of alle onderdelen, in het bijzonder alle schroeven, goed vastzitten.
- Of de remmen correct werken.
- Of alle elektrische verbindingen in goede staat verkeren en correct zijn aangesloten, behalve voor de BATEC MANUAL.
- Of de batterij is aangesloten, behalve voor de BATEC MANUAL.
- Of de Batec gemakkelijk aan de rolstoel kan worden vastgemaakt en weer eenvoudig kan worden losgekoppeld.

2.2. TIJDENS HET GEBRUIK:

- De Batec mag uitsluitend worden gebruikt voor het vervoer van één persoon.
- De Batec wordt aanbevolen aan personen die fysiek en mentaal in staat zijn om zich in het verkeer te begeven.
- Let op uw snelheid, wees voorzichtig in de bochten en leun niet te veel naar één kant om onnodige risico's te voorkomen. Probeer niet over voorwerpen te rijden die tot bruusk remmen of kantelen kunnen leiden.
- Een vlakke weg zonder obstakels is de ideale ondergrond voor de Batec. Gebruik, waar mogelijk, oprijplaten. Wees uiterst voorzichtig wanneer u de straat oversteekt.
- Plaats reflectoren op uw Batec, rolstoel en kleding om u meer zichtbaar te maken voor andere bestuurders. Gebruik uw lichten in situaties met beperkt zicht.
- U loopt risico op slippen op natte oppervlakken, grond of onregelmatige ondergronden. Verminder uw snelheid en wees extra voorzichtig. Gebruik de Batec niet op modder of ijs.

- Zorg dat uw voeten goed op de voetsteun van de rolstoel rusten en dat de veiligheidsgordel correct is aangespannen.
- We raden u aan om een helm te dragen bij snelheden vanaf 10 km/u.
- Rij niet te snel met uw Batec en pas uw snelheid aan de bodemomstandigheden aan. Als u voorzichtig rijdt, voorkomt u onnodige risico's. Rij niet sneller met uw Batec dan met uw rolstoel alleen.
- De aanbevolen maximale snelheid is:
    - 6 km/u op straat, op de stoep en in voetgangerszones.
    - 12 km/u op fietspaden.
    - >12 km/u op privéterreinen.
- Minder vaart voordat u een bocht neemt en wees extra voorzichtig! Als u te snel draait, kunt u de controle over de Batec verliezen en loopt u het risico om te kantelen of te botsen. Leun mee in de bocht. Zo verhoogt u de stabiliteit en vermindert u het risico op kantelen.
- Houd de handgrepen met beide handen stevig vast tijdens het rijden en remmen om ongevallen ten gevolge van een stuurfout te vermijden.
- Stoepranden op- en afrijden wordt niet aanbevolen omdat deze manoeuvres het risico op kantelen verhogen. Als u de stoeprand niet kunt omzeilen, raden we u aan:
    - Iemand om hulp te vragen.
    - De stoeprand loodrecht op te rijden zodat beide wielen van uw rolstoel tegelijkertijd over de rand rollen. Doet u dit niet, verhoogt u het risico op kantelen aanzienlijk.
    - Gebonk met de Batec te vermijden wanneer u op of af de stoeprand rijdt om uw Batec en uw rolstoel niet te beschadigen.
    - Alle wielen van de Batec en de rolstoel moeten zachtjes over de stoeprand rollen.
    - Probeer nooit om een stoeprand hoger dan 10 cm op of af te rijden.
- Als u bergop of bergaf rijdt, raden we u aan:
    - Iemand op de helling om hulp te vragen.
    - Rechtdoor te rijden.
    - Voorover te hellen wanneer u een steile helling neemt om zo meer gewicht op het voorwiel te plaatsen en de tractie te verbeteren.
    - Onnodige bochten te vermijden en geen te scherpe bochten te maken om het risico op kantelen te verminderen.

- Stoppen te vermijden: hierdoor kunt u immers de controle over de Batec verliezen.
- Tijdens het afdalen langzaam te rijden, voortdurend af te remmen en bruusk remmen te vermijden.
- De remmen op uw rolstoel niet te gebruiken; ze kunnen blokkeren waardoor u de controle kunt verliezen.

- Wanneer u lange afstanden aflegt raden we u aan een extra accu mee te nemen.
- Als u een BATEC MANUAL of BATEC HYBRID gebruikt, let er dan altijd op dat u uw handen uit de buurt van de kettingzone houdt. Uw vingers kunnen immers geklemd geraken tussen de bewegende onderdelen.
- Zorg ervoor dat de handgreep op uw wielen in goede staat verkeert.
- Vergewis u ervan dat u de remafstanden bij verschillende snelheden kent.
- Gebruik alleen door Batec Mobility gekeurde accessoires. Surf naar www.batec-mobility.com.
- Gebruik uw Batec NOOIT met een kind op uw schoot. Het gevaar is immers groot dat de vingers van het kind geklemd geraken tussen de kettingen (voor BATEC MANUAL en BATEC HYBRID) en dat de Batec kantelt in scherpe bochten (voor alle modellen).
- De volgende manoeuvres zijn niet toegestaan:
  - Trappen of trappenhuizen op- of afrijden.
  - Zigzagbewegingen maken op de stoep.
  - Bochten van 180º maken op steile hellingen.
  - Scherpe bewegingen maken.
  - Bruusk remmen in een bocht.

2.3. ALGEMENE VOORZORGSMAATREGELEN

- Breng uw Batec regelmatig naar een distributeur of technische, door Batec Mobility erkende dienstverlener voor onderhoud.
- Houd de Batec uit de buurt van vuur, met name aangestoken sigaretten.
- Als de Batec gedurende lange tijd wordt blootgesteld aan rechtstreeks zonlicht of lage temperaturen, kunnen de Batec-onderdelen oververhit (>41 °C) of onderkoeld raken (<0 °C).
- Gebruik alleen onze lader om de accu op te laden.
- Als u uw Batec gedurende langere tijd niet gebruikt, zorg er dan voor dat de accu volledig is opgeladen en laad de accu om de 2 maanden op om schade door 'diepe ontlading' te voorkomen.
- Houd de Batec buiten het bereik van kinderen zonder toezicht.
- Open de accu niet. Er bestaat explosie- en/of brandgevaar.

3. MODELLEN: KENMERKEN EN ONDERDELEN

Informatie!

De Batecs die in deze handleiding worden getoond en beschreven kunnen verschillen van de uwe. Toch is alle in de handleiding vermelde informatie van toepassing. De fabrikant behoudt zich het recht voor de gewichten, maten en andere technische gegevens in deze handleiding zonder voorafgaande kennisgeving te wijzigen. Alle afbeeldingen, afmetingen en vermogens in deze handleiding zijn benaderend en niet bindend. De fabrikant behoudt zich het recht voor deze handleiding zonder voorafgaande kennisgeving te wijzigen. De meest recente versie van de handleiding is altijd online beschikbaar: http://batec-mobility.com/es/soporte

Er bestaan zes Batec-modellen: BATEC MINI, BATEC ELECTRIC, BATEC ELECTRIC 2, BATEC SCRAMBLER, BATEC MANUAL en BATEC HYBRID. Alle Batec-modellen zijn voorzien van hetzelfde verankeringssysteem en hetzelfde structuurtype. Enkel het aandrijfsysteem verschilt:

- BATEC MINI: wordt aangedreven door de elektromotor die op het 16” voorwiel is geïnstalleerd.
- BATEC ELECTRIC: aangedreven door een elektromotor die geïnstalleerd is op het 19" voorwiel.
- BATEC ELECTRIC 2: aangedreven door een elektromotor die geïnstalleerd is op het 18" voorwiel.
- BATEC SCRAMBLER: aangedreven door een elektromotor die geïnstalleerd is op het 19" voorwiel (mountain bike).
- BATEC MANUAL: aangedreven met handpedalen.
- BATEC HYBRID: aangedreven door een elektromotor op het voorwiel in combinatie met handpedalen.

De zes Batec-modellen zijn, in hun standaardconfiguratie, ontworpen voor gebruikers die hun handen perfect kunnen gebruiken.. Voor gebruikers die hun handen niet volledig kunnen gebruiken hebben we speciale, aangepaste bedieningselementen voorzien onder de naam QUAD. Voor gebruikers die één van hun bovenste ledematen niet goed kunnen gebruiken hebben we speciale, aangepaste bedieningen ontwikkeld die we onder de naam HEMI op de markt brengen. Meer informatie vindt u in de toelichtende tabel.

Informatie!

VAARDIGHEDEN DIE U NODIG HEBT VOOR HET BESTUREN VAN EEN BATEC: Batecs worden alleen aanbevolen aan personen die fysiek en mentaal in staat zijn om zich in het verkeer te begeven. Om de standaard modellen van Batec te kunnen gebruiken moet u uw handen en armen perfect kunnen gebruiken.

Om de modellen met QUAD-bedieningselementen te kunnen gebruiken zijn een goede armfunctie en gedeeltelijke handfunctie vereist om veilig te kunnen versnellen, remmen en draaien. Daarom geeft Batec Mobility de gebruikers altijd de mogelijkheid om het product te testen voor aankoop.

Personen met een ruggenmergletsel ter hoogte van C6 kunnen de BATEC QUAD gebruiken (ze moeten wel over sterke biceps beschikken en hun polsen goed kunnen bewegen).

Om de modellen met HEMI-bedieningen te kunnen gebruiken moet u minstens één van uw bovenste ledematen (arm en hand) perfect kunnen gebruiken.

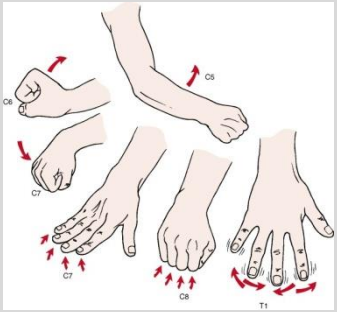

3.1. BATEC MINI / ELECTRIC 2 / SCRAMBLER

3.1.1. Kenmerken

BATEC MINI

- Materiaal: Aluminium 7005 T6
- Motor: Brushless 900 W en 250 RPM / Nominaal vermogen: 900 W / Achteruitversnelling
- Maximale snelheid: 20 km/u
- Accu: 2 soorten accu's beschikbaar:
  - Accu van 280 Wh (7,8 Ah) met een autonomie van 22 km*
  - Accu van 522 Wh (14,5 Ah) met een autonomie van 40 km*
- Autonomie berekend onder de volgende omstandigheden: gebruiker van 75 kg, ultralicht zadel, vlak terrein, geen wind en met een constante snelheid van 15 km/u. Kan tot ±20 % variëren afhankelijk van de accu.
- Snellader 4 A
- Band: 16” antislipband
- Velg: 16” van dubbelwandig aluminium
- Remmen: Dubbele mechanische 180 mm Avid BB5-schijfrem met hendels van aluminium en parkeerrem.
- Stuurinrichting: 1.1/8 zwart
- Stuur: Van zwart mat aluminium
- BATEC EASY-FIT-regelsysteem
- BATEC EASY-FIX-ankersysteem
- BATEC SAFE-FEET-staander
- Met de hoofdbatterij verbonden led-koplamp van 700 lumen
- Twee led-achterlichten op de staander
- LCD-scherm ‘ALL IN ONE’ (Batterijniveauindicator, schakelhendel voor 3 vooruitversnellingen en 1 achteruitversnelling, fietscomputer, voor- en achterlichten, claxon)
- Gewicht: 14,6 kg (zonder accu)
- Afmetingen:

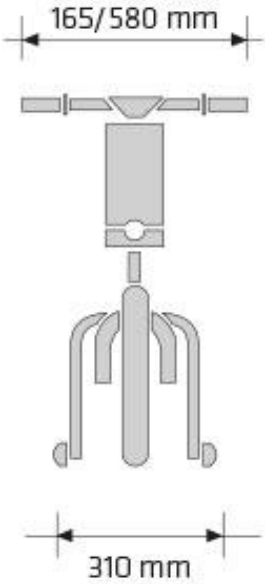
165/580 mm
310 mm

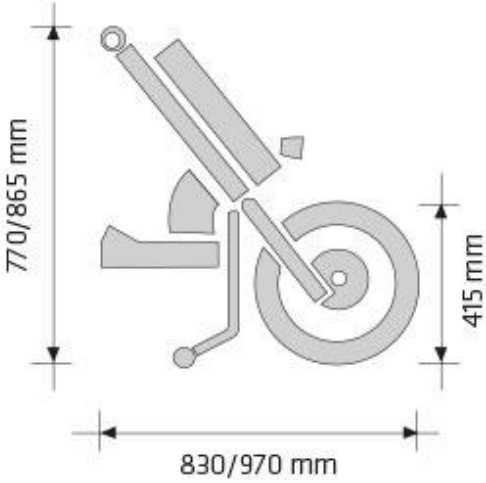
770/865 mm
415 mm
830/970 mm

BATEC ELECTRIC 2

- Materiaal: Aluminium 7005 T6
- Motor: Brushless 900 W en 250 RPM / Nominaal vermogen: 900 W / Achteruitversnelling
- Maximale snelheid: 23 km/u
- Accu: 2 soorten accu's beschikbaar:
  - Accu van 280 Wh (7,8 Ah) met een autonomie van 22 km*
  - Accu van 522 Wh (14,5 Ah) met een autonomie van 40 km*

  *Autonomie berekend onder de volgende omstandigheden: gebruiker van 75 kg, ultralicht zadel, vlak terrein, geen wind en met een constante snelheid van 15 km/u. Kan tot ±20 % variëren afhankelijk van de accu.
- Snellader 4 A
- Band: 18" antislipband
- Velg: 18" van dubbelwandig aluminium
- Remmen: Dubbele mechanische 180 mm Avid BB5-schijfrem met hendels van aluminium en parkeerrem.
- Stuurinrichting: 1.1/8 zwart
- Stuur: Van zwart mat aluminium
- BATEC EASY-FIT-regelsysteem
- BATEC EASY-FIX-ankersysteem
- BATEC SAFE-FEET-staander
- Met de hoofdbatterij verbonden led-koplamp van 700 lumen
- Twee led-achterlichten op de staander
- LCD-scherm 'ALL IN ONE' (Batterijniveauindicator, schakelhendel voor 3 vooruitversnellingen en 1 achteruitversnelling, fietscomputer, voor- en achterlichten, claxon)
- Verwijderbare contragewichten
- Gewicht: 14,9 kg (zonder accu en zonder contragewichten)
- Afmetingen:

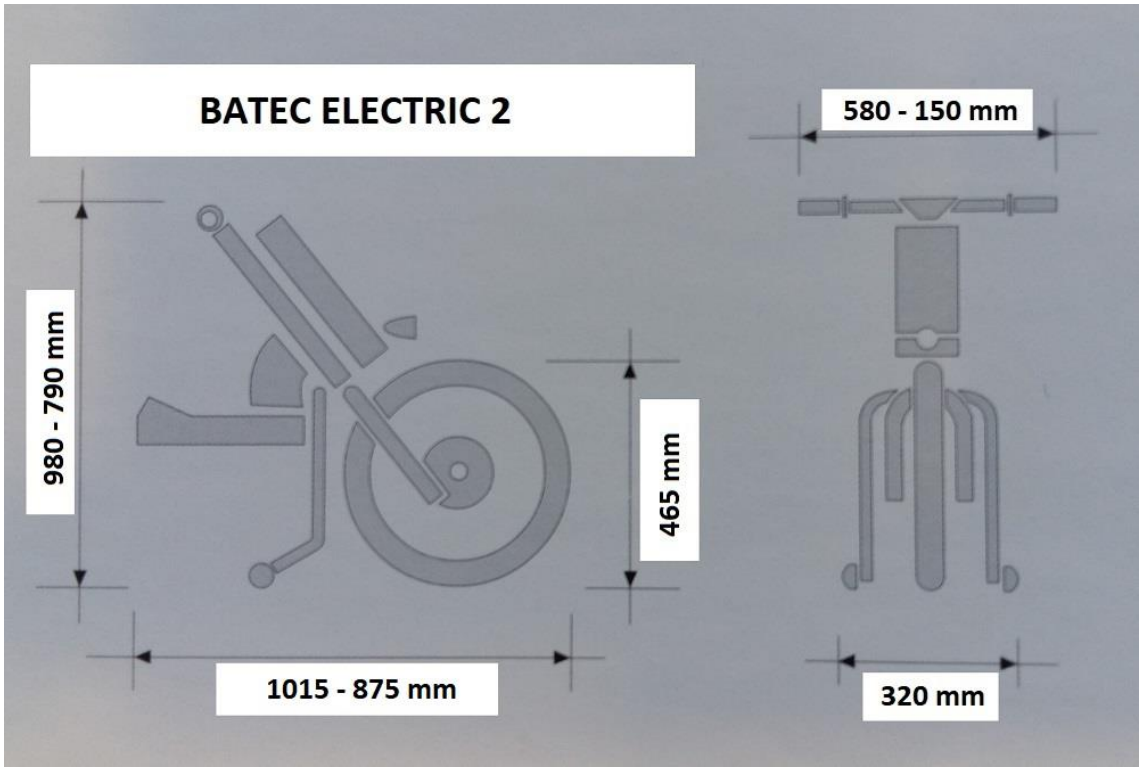
BATEC ELECTRIC 2
580 - 150 mm
980 - 790 mm
465 mm
1015 - 875 mm
320 mm

BATEC SCRAMBLER

- Materiaal: Aluminium 7005 T6
- Motor: Brushless 900 W en 250 RPM / Nominaal vermogen: 1.200 W / Achteruitversnelling
- Maximale snelheid: 28 km/u
- Accu:
    - Accu van 696 Wh (14,5 Ah) met een autonomie van 50 km*

  *Autonomie berekend onder de volgende omstandigheden: gebruiker van 75 kg, ultralicht zadel, vlak terrein, geen wind en met een constante snelheid van 15 km/u. Kan tot ±20 % variëren afhankelijk van de accu.
- Snellader 3A
- Band: 19" antislipband
- Velg: 19" van dubbelwandig aluminium
- Remmen: Dubbele hydraulische TRP HY/RD rem met verstelbare Avid Speed Dial Titanium-remhendels.
- Stuurinrichting: 1.1/8 1.1/8 FSA Orbit Mx zwart
- Stuur: Ultrabreed, van aluminium
- BATEC EASY-FIT-regelsysteem
- BATEC EASY-FIX-ankersysteem
- Staander met ophanging
- Met de hoofdbatterij verbonden led-koplamp van 700 lumen
- Twee led-achterlichten op de staander
- LCD-scherm 'ALL IN ONE' (Batterijniveauindicator, schakelhendel voor 3 vooruitversnellingen en 1 achteruitversnelling, fietscomputer, voor- en achterlichten, claxon)
- Verwijderbare contragewichten
- Gewicht: 16,1 kg (zonder accu en zonder contragewichten)
- Afmetingen:

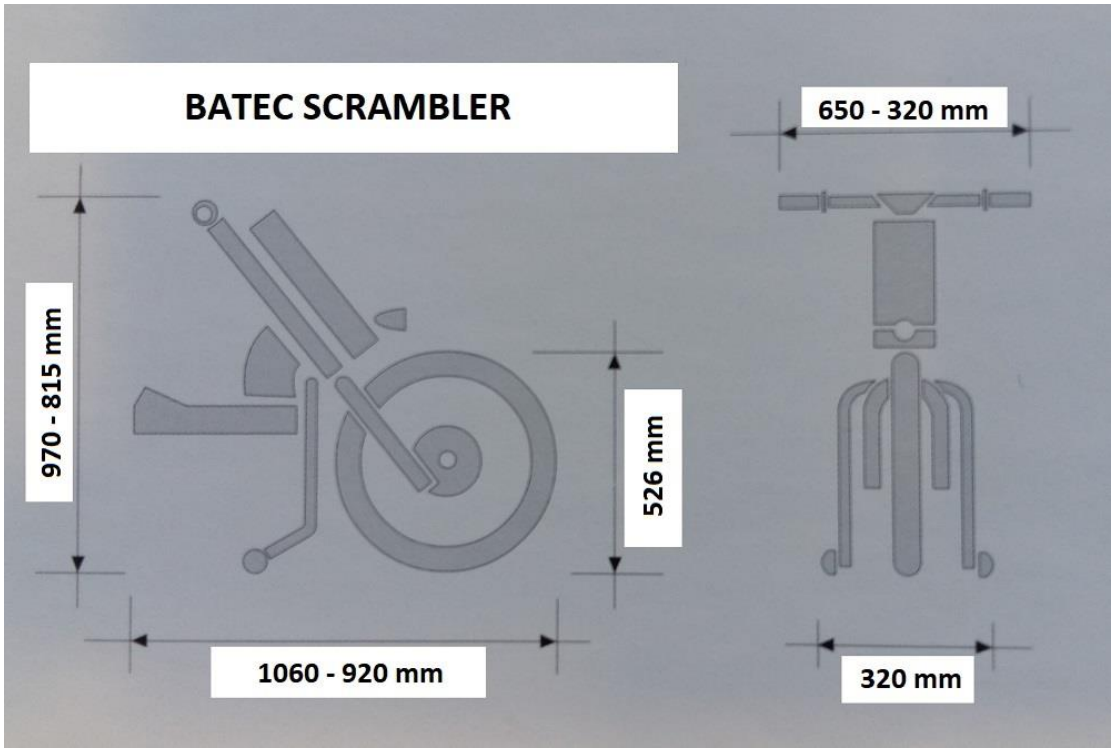
BATEC SCRAMBLER
650 - 320 mm
970 - 815 mm
526 mm
1060 - 920 mm
320 mm

3.1.2. Onderdelen van de BATEC MINI / ELECTRIC 2 / SCRAMBLER

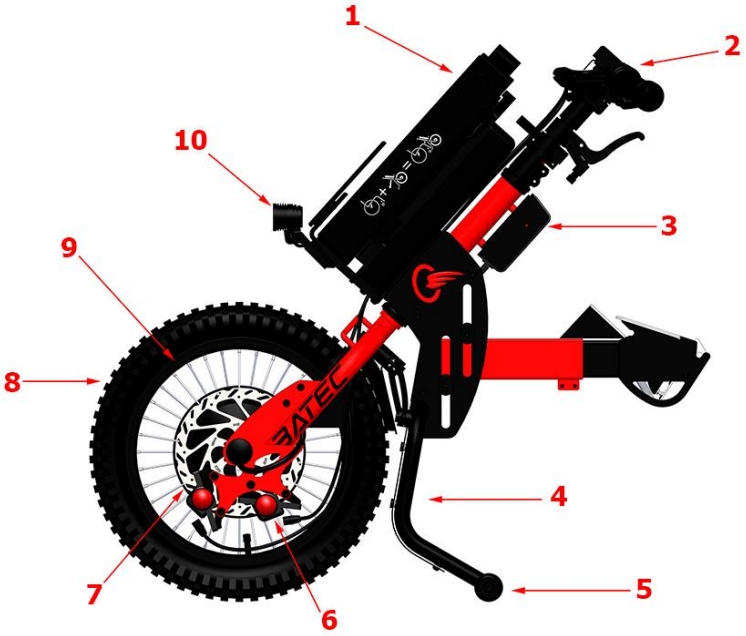

1. Accu
2. Stuur
3. Hoofdregelpaneel
4. BATEC SAFE-FEET-staander
5. Achterlichten
6. Remtangen
7. Remschijf
8. Band
9. Velg
10. Koplamp

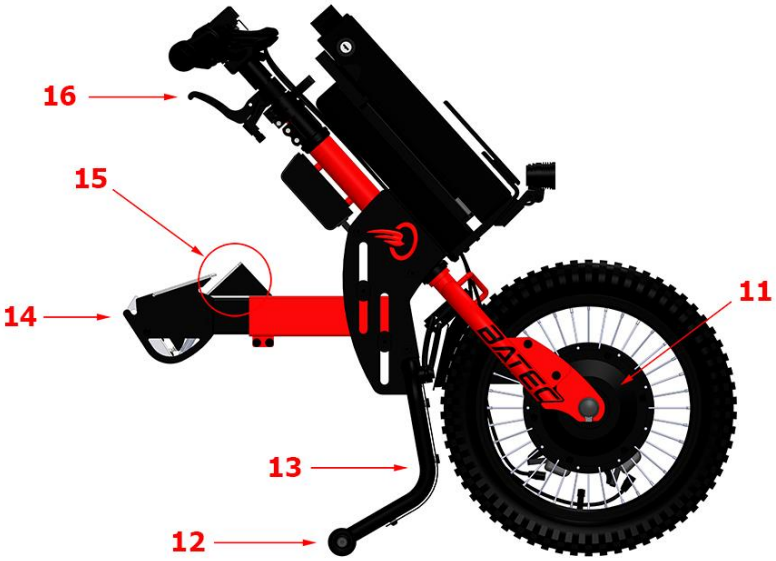

11. Motor
12. Achterwielen
13. Voetbeschermers
14. Bevestigingsstang
15. Ontgrendelplatform
16. Verankeringshendel

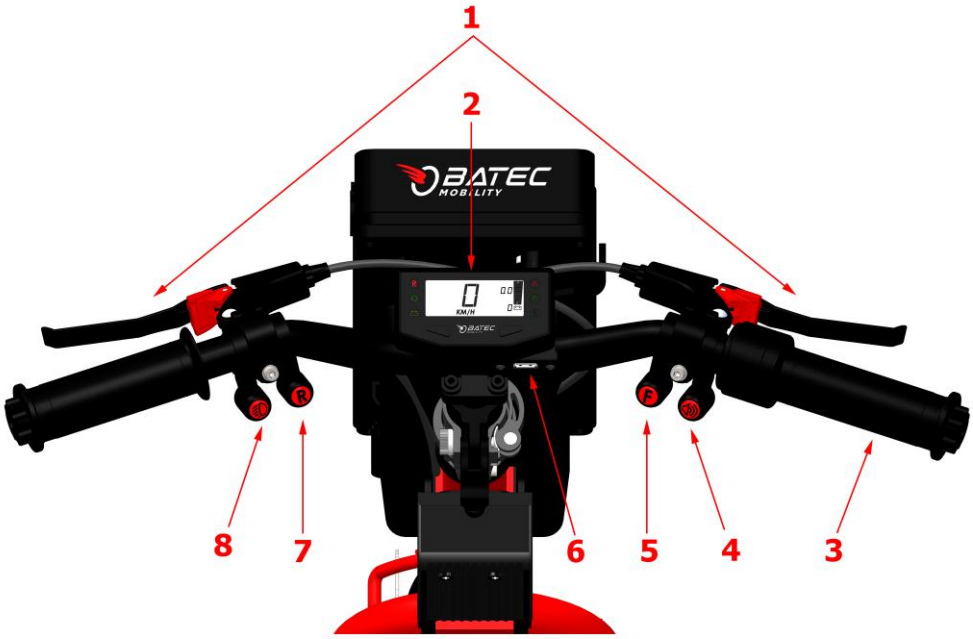

1. Remhendel
2. 'All In One'-bedieningspaneel
3. Verstellingshandgreep
4. Knop Claxon
5. Knop Vooruit
6. USB-laadpoort
7. Knop Achteruit
8. Knop Lichten

9. Handvat
10. Laadpoort
11. Accusteun

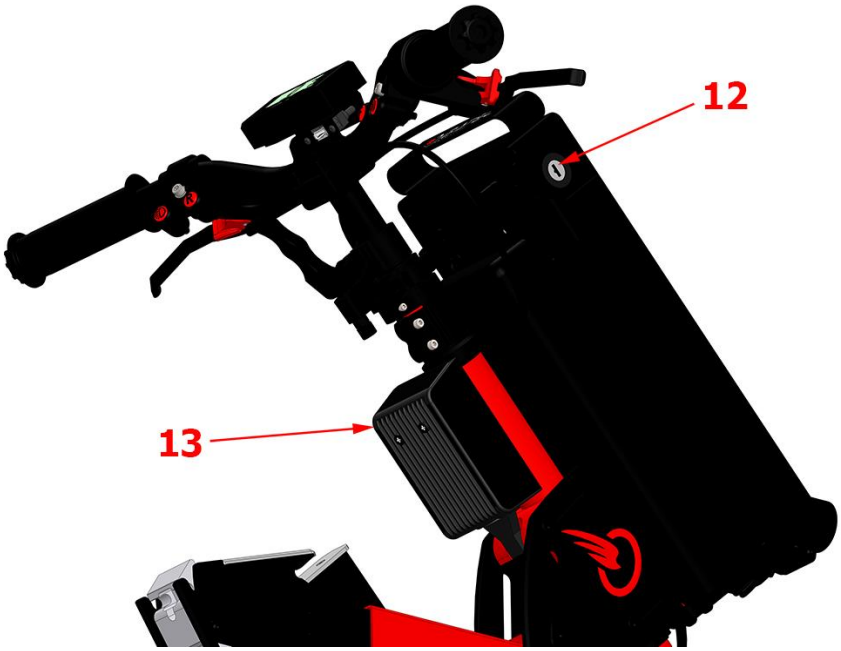

12. Sleutel

13. Hoofdregelpaneel

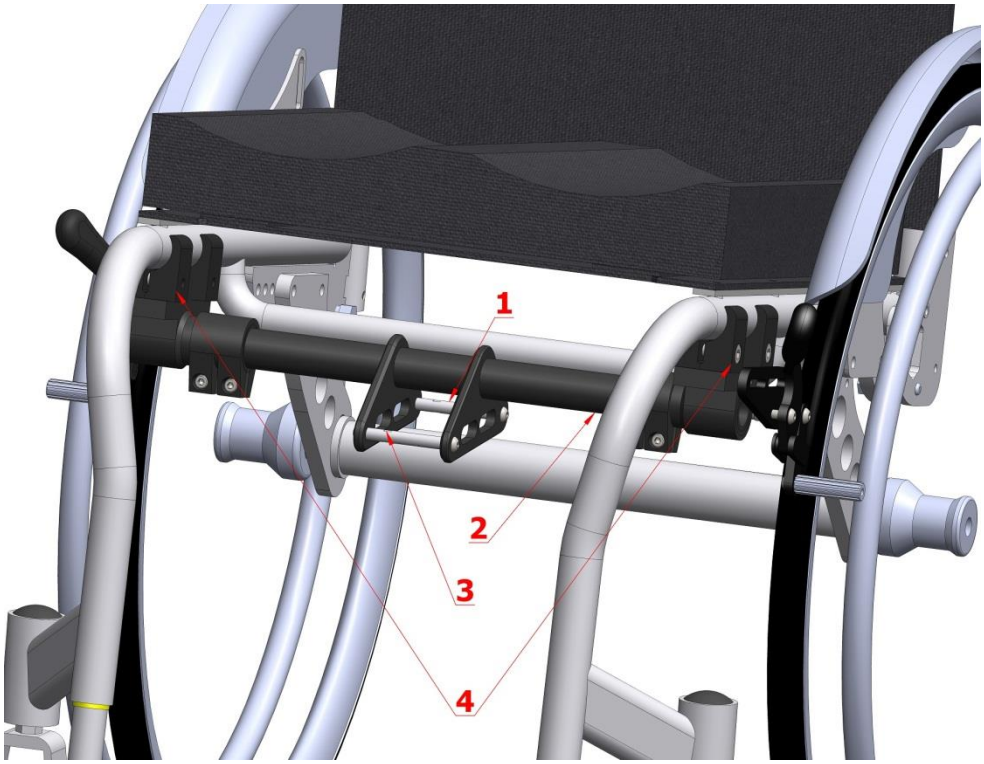

1. Achteras van de BATEC DOCKING-BAR

2. BATEC DOCKING-BAR

3. Vooras van de BATEC DOCKING-BAR

4. Klemringen

1. Tas

2. Lader

3.1.3. Onderdelen van de bedieningselementen van BATEC QUAD MINI / ELECTRIC 2 / SCRAMBLER

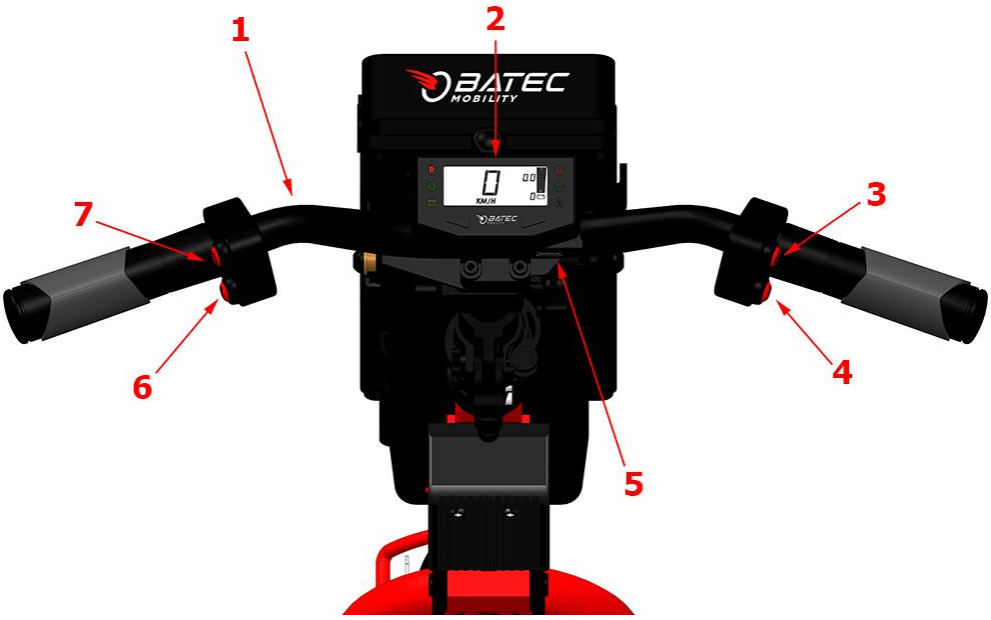

1. Gas- en remhendels

2. Bedieningspaneel

3. Knop Claxon

4. Knop Vooruit

5. USB-laadpoort

6. Knop Achteruit

7. Knop Lichten

3.1.4. Onderdelen van de bedieningselementen van BATEC MINI / ELECTRIC 2 / SCRAMBLER HEMI

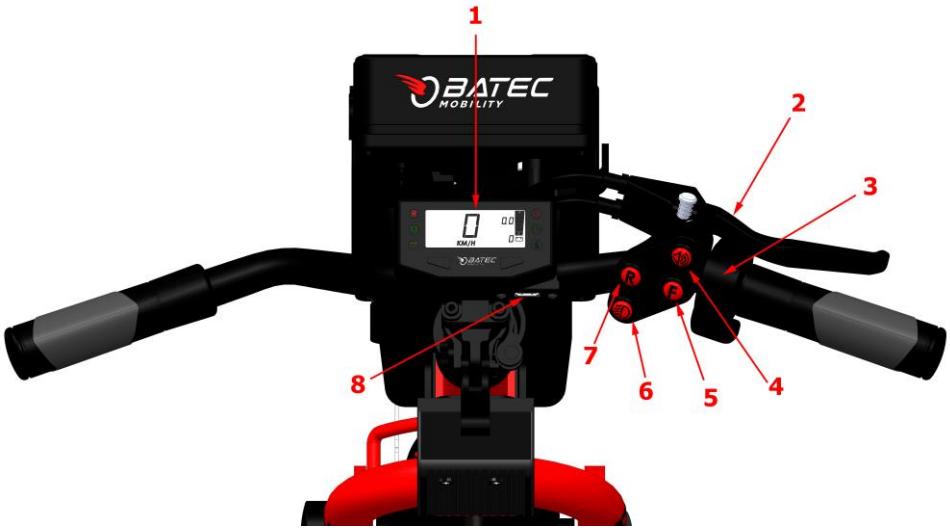

1. 'All In One'-bedieningspaneel
2. Dubbele remhendel
3. Verstellingshandgreep
4. Knop Claxon
5. Knop Vooruit
6. Knop Lichten
7. Knop Achteruit
8. USB-laadpoort

Er bestaat ook een versie voor linkshandige gebruikers met symmetrische bedieningen ten opzichte van wat wordt getoond.

3.2. BATEC ELECTRIC

3.2.1. Kenmerken van de BATEC ELECTRIC

- Materiaal: Aluminium 7005 T6
- Motor: Brushless 900 W en 200 RPM
- Accu: 2 soorten accu's beschikbaar:
  - Accu van 280 Wh (7,8 Ah) met een autonomie van 27 km
  - Accu van 522 Wh (14,5 Ah) met een autonomie van 50 km
- Autonomie berekend onder de volgende omstandigheden: gebruiker van 75 kg, ultralicht zadel, vlak terrein, geen wind en met een constante snelheid van 15 km/u. Kan tot ±20 % variëren afhankelijk van de accu.
- Snellader 4A
- Banden: Maxxis ultra-grip 20” (54-406)
- Velgen: 20” van dubbelwandig aluminium
- Remmen: Dubbele mechanische 200 mm Avid BB7-schijfrem met Avid FR7-hendels
- Stuurinrichting: 1.1/8 FSA Orbit MX
- Stuur: FSA V-Drive Lowriser
- BATEC EASY-FIT-regelsysteem (octrooi aangevraagd)
- BATEC EASY-FIX-ankersysteem (octrooi aangevraagd)
- BATEC SAFE-FEET-staander (octrooi aangevraagd)
- LED-koplamp - 900 lumen op hoofdaccu
- Twee LED-achterlichten op de staander
- Bedieningspaneel met accu-indicatie en snelheidsregelaar
- Fietscomputer met LCD-scherm en 4 functies
- Dubbele USB-poort om een smartphone of tablet op te laden
- Verwijderbare QR contragewichten om de tractie te verbeteren
- Gewicht: 15,6 kg (+ accu + 5 kg contragewichten)

3.2.2. Kenmerken van de BATEC URBAN

- Materiaal: Aluminium 7005 T6
- Motor: Brushless 900 W en 200 RPM
- Accu: 2 soorten accu's beschikbaar:
    - Accu van 280 Wh (7,8 Ah) met een autonomie van 27 km
    - Accu van 522 Wh (14,5 Ah) met een autonomie van 50 km
- Autonomie berekend onder de volgende omstandigheden: gebruiker van 75 kg, ultralicht zadel, vlak terrein, geen wind en met een constante snelheid van 15 km/u. Kan tot ±20 % variëren afhankelijk van de accu.
- Snellader 4A
- Banden: Maxxis ultra-grip 20” (54-406)
- Velgen: 20” van dubbelwandig aluminium
- REMMEN: Dubbele mechanische 200 mm Avid BB5-schijfrem met Avid FR5-hendels
- Stuurinrichting: 1.1/8 FSA Orbit MX
- Stuur: FSA Comet
- BATEC EASY-FIT-regelsysteem (octrooi aangevraagd)
- BATEC EASY-FIX-ankersysteem (octrooi aangevraagd)
- BATEC SAFE-FEET-staander (octrooi aangevraagd)
- LED-koplamp van 200 lumen op hoofdaccu
- Gewicht: 15,3 kg (+ accu)

3.2.3. Kenmerken van de BATEC RAPID

- Materiaal: Aluminium 7005 T6
- Motor: Brushless 900 W en 300 RPM
- Accu: 2 soorten accu's beschikbaar:
  - Accu van 280 Wh (7,8 Ah) met een autonomie van 20 km
  - Accu van 522 Wh (14,5 Ah) met een autonomie van 40 km
- Autonomie berekend onder de volgende omstandigheden: gebruiker van 75 kg, ultralicht zadel, vlak terrein, geen wind en met een constante snelheid van 20 km/u. Kan tot ±20 % variëren afhankelijk van de accu.
- Snellader 4A
- Banden: Maxxis ultra-grip 20” (54-406)
- Velgen: 20” van dubbelwandig RYDE-aluminium
- Remmen: Dubbele hydraulische TRP HY/RD-schijfrem met kabel en ultralichte AVID CENTER LINE 200-rotor
- Stuurinrichting: 1.1/8 FSA Orbit MX
- Stuur: FSA SL-K MTB CARBON RISER van koolstofvezel
- BATEC EASY-FIT-regelsysteem (octrooi aangevraagd)
- BATEC EASY-FIX-ankersysteem (octrooi aangevraagd)
- BATEC SAFE-FEET-staander (octrooi aangevraagd)
- LED-koplamp - 900 lumen op hoofdaccu
- Twee LED-achterlichten op de staander
- Bedieningspaneel met accu-indicatie en snelheidsregelaar
- Fietscomputer met LCD-scherm en 4 functies
- Dubbele USB-poort om een smartphone of tablet op te laden
- Verwijderbare QR contragewichten om de tractie te verbeteren
- Gewicht: 15,6 kg (+ 4 kg accu + 5 kg contragewichten)

3.2.4. Onderdelen van de BATEC ELECTRIC

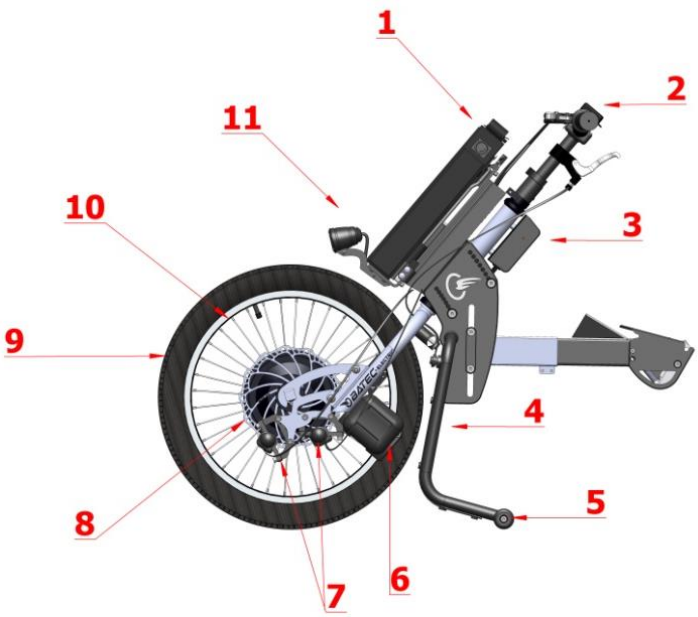

Achterlichten niet beschikbaar op de BATEC URBAN

Contragewichten optioneel op de BATEC URBAN

1. Accu
2. Stuur
3. Hoofdregelpaneel
4. BATEC SAFE-FEET-staander
5. Achterlichten
6. Contragewichten
7. Remtangen
8. Remschijf
9. Band
10. Velg
11. Koplamp

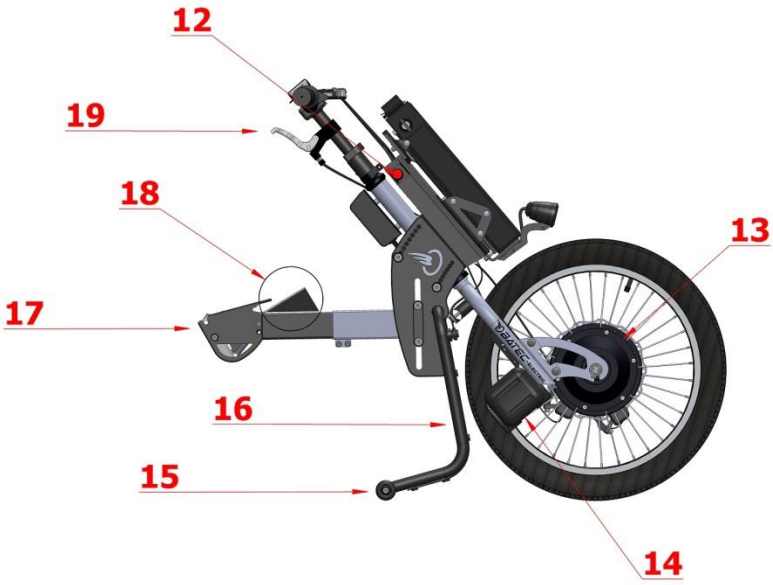

12. Lichtschakelaars
13. Motor
14. Contragewichten
15. Achterwielen
16. Voetbeschermers
17. Bevestigingsstang
18. Ontgrendelplatform
19. Verankeringshendel

1. Remhendel
2. Accu
3. Verstellingshandgreep
4. Bedieningspaneel
5. Fietscomputer
6. Lichtschakelaars

Fietscomputer en kilometerteller niet beschikbaar op de BATEC URBAN

7. Handvat
8. Laadpoort
9. Accusteun

10. Dubbele USB-poort

11. Sleutel

12. Accusteun

13. Hoofdregelpaneel

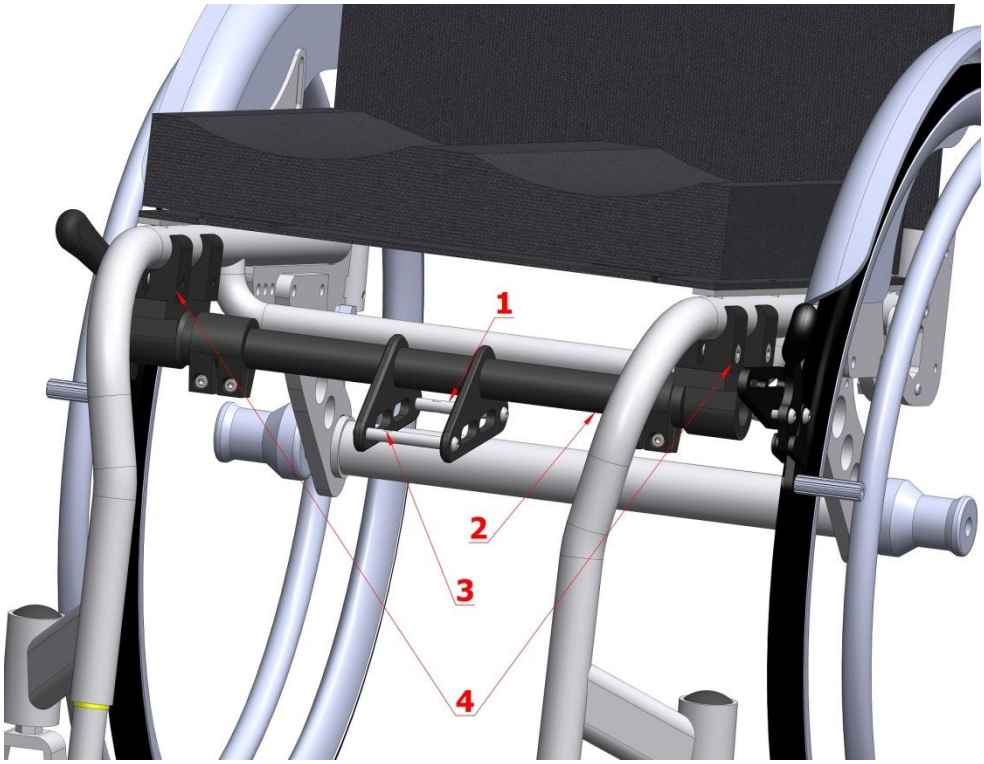

1. Achteras van de BATEC DOCKING-BAR

2. BATEC DOCKING-BAR

3. Vooras van de BATEC DOCKING-BAR

4. Klemringen

1. Tas

2. Lader

3.2.5. Onderdelen van de bedieningselementen van BATEC QUAD ELECTRIC

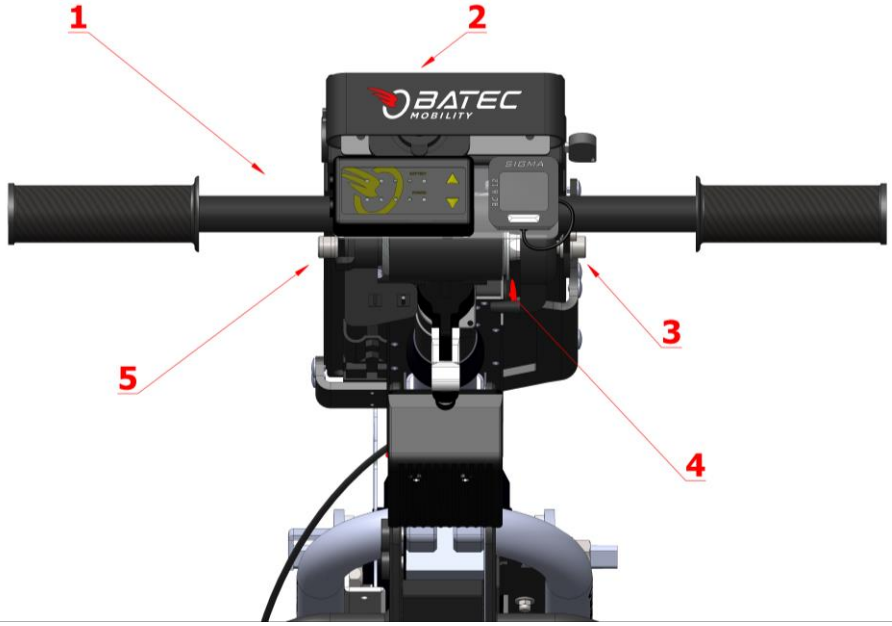

1. Gas- en remhendels

2. Accu

3. Fietscomputer

4. Lichtschakelaars

5. Bedieningspaneel

Fietscomputer en kilometerteller niet beschikbaar op de BATEC QUAD URBAN

3.3. BATEC MANUAL

3.3.1. Kenmerken van de BATEC MANUAL

- Materiaal: Aluminium 7005 T6
- Banden: Maxxis ultra-grip 20” (54-406)
- Velgen: 20” van dubbelwandig aluminium
- Versnelling: Sram Dual Drive met 24 versnellingen (3 naafversnellingen + 8 tandwielen)
- Remmen: dubbele mechanische 180 mm Shimano-schijfrem met Shimano Deore-hendels
- Stuurinrichting: 1.1/8 FSA Orbit MX
- Crankstellen: Shimano van aluminium 170 mm
- BATEC EASY-FIT-regelsysteem (octrooi aangevraagd)
- BATEC EASY-FIX-ankersysteem (octrooi aangevraagd)
- BATEC SAFE-FEET-staander (octrooi aangevraagd)
- Koplamp met 7 leds en 4 functies
- Achterlicht met 2 leds en 2 functies
- Fietscomputer met LCD-scherm en 8 functies
- Standaard bidonhouder
- Verwijderbare QR contragewichten om de tractie te verbeteren
- Gewicht: 14,7 kg (+ 5 kg contragewichten)

3.3.2. Onderdelen van de BATEC MANUAL

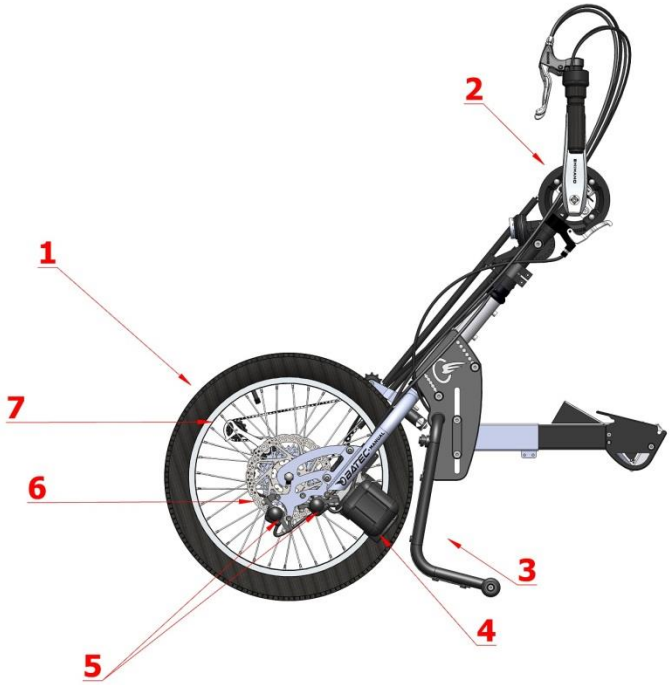

1. Band
2. Crankstellen
3. SAFE-FEET-staander
4. Contragewichten
5. Remtangen
6. Remschijf
7. Velg

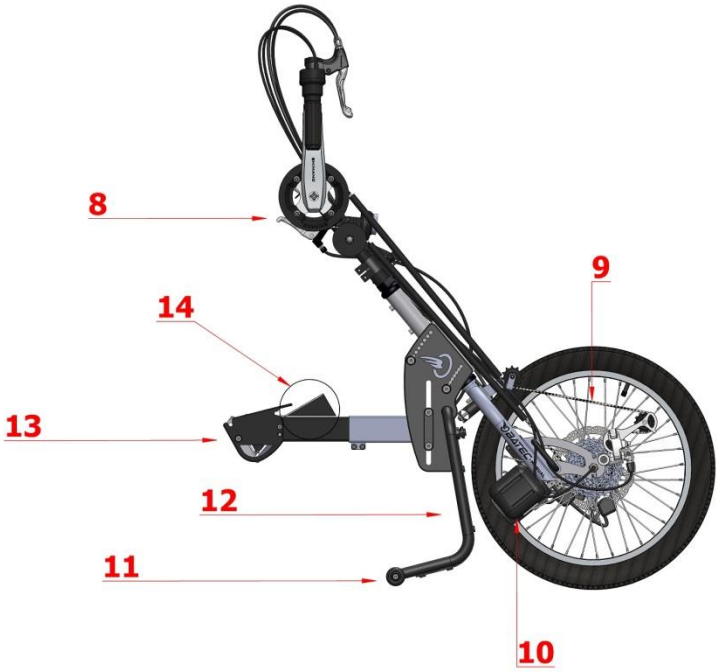

8. Verankeringshendel
9. Ketting
10. Contragewichten
11. Achterwielen
12. Voetbeschermers
13. Bevestigingsstang
14. Ontgrendelplatform

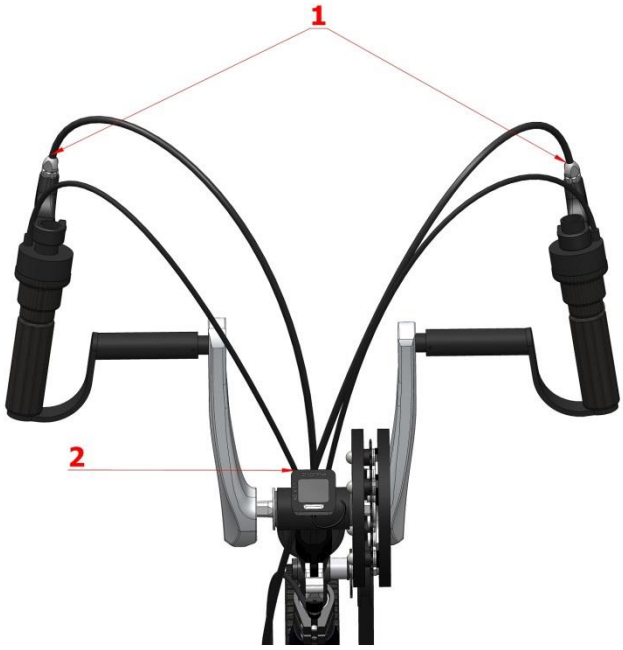

1. Remhendels

2. Fietscomputer

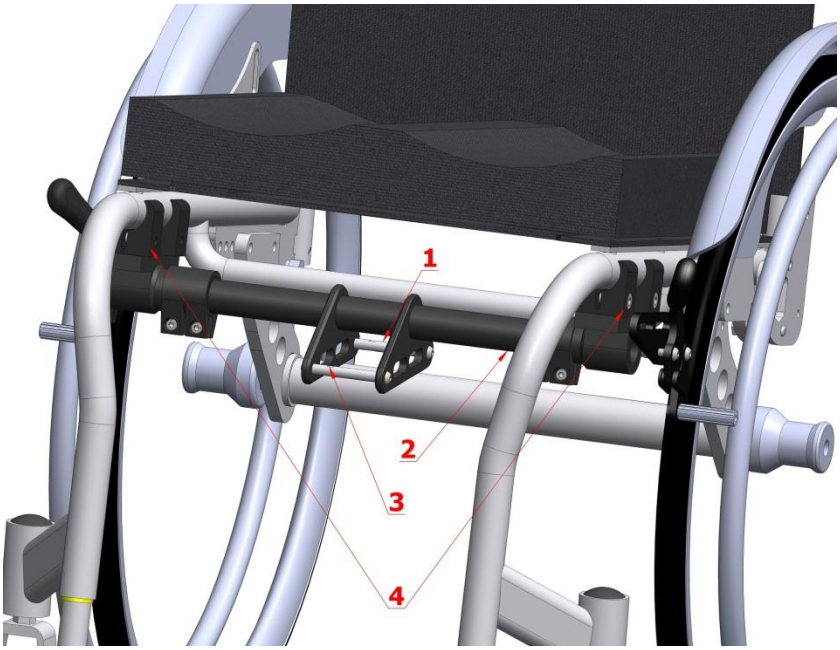

1. Achteras van de BATEC DOCKING-BAR

2. BATEC DOCKING-BAR

3. Vooras van de BATEC DOCKING-BAR

4. Klemringen

3.3.3. Onderdelen van de bedieningselementen van BATEC QUAD MANUAL

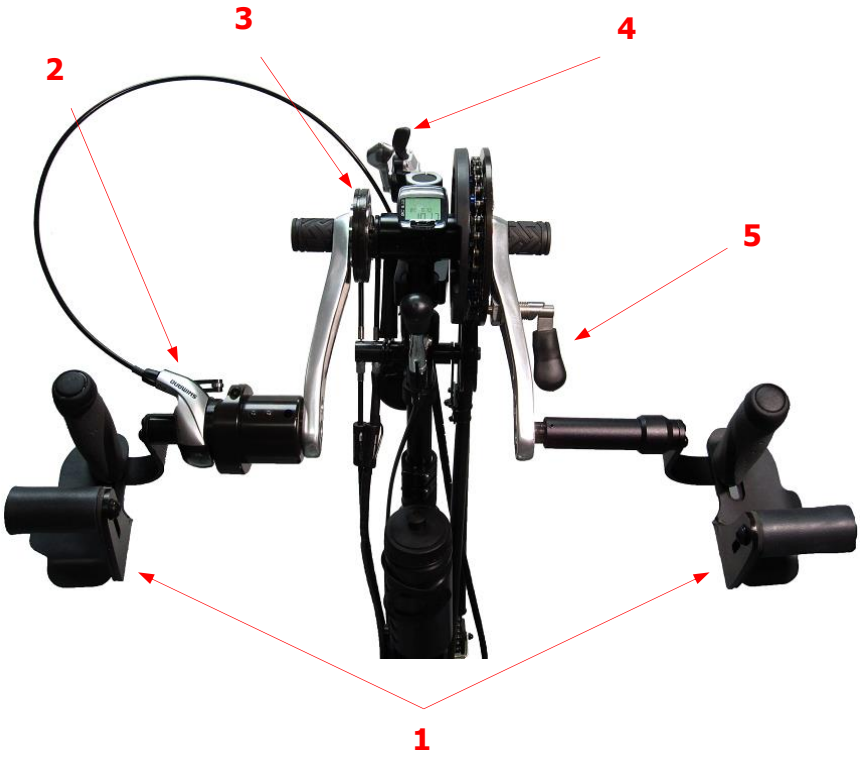

1. BATEC QUAD GRIPS
2. BATEC SHIFT LEVER
3. Terugtraprem
4. Naafversnelling
5. BATEC MAGIC LEVER

3.4. BATEC HYBRID

3.4.1. Kenmerken van de BATEC HYBRID

- Materiaal: Aluminium 7005 T6
- Motor: Brushless 900 W en 200 RPM
- Accu: 2 soorten accu's beschikbaar:
  - Accu van 280 Wh (7,8 Ah) met een autonomie van 27-40 km
  - Accu van 522 Wh (14,5 Ah) met een autonomie van 50-75 km
- Autonomie berekend onder de volgende omstandigheden: gebruiker van 75 kg, ultralicht zadel, vlak terrein, geen wind en met een constante snelheid van 15 km/u. Kan tot ±20 % variëren afhankelijk van de accu. Kan tot ±20 % variëren afhankelijk van de accu. Het bereik hangt af van de door de gebruiker geleverde inspanning.
- Snellader 4A
- Banden: Maxxis ultra-grip 20” (54-406)
- Velgen: 20” van dubbelwandig aluminium
- Versnelling: Shimano Alivio met 8 versnellingen
- Remmen: Dubbele mechanische 200 mm Avid BB7-schijfrem met Avid FR7-hendels
- Crankstellen: Shimano van aluminium 170 mm
- BATEC EASY-FIT-regelsysteem (octrooi aangevraagd)
- BATEC EASY-FIX-ankersysteem (octrooi aangevraagd)
- BATEC SAFE-FEET-staander (octrooi aangevraagd)
- LED-koplamp - 900 lumen op hoofdaccu
- Twee LED-achterlichten op de staander
- Bedieningspaneel met accu-indicatie en snelheidsregelaar
- Fietscomputer met LCD-scherm en 8 functies
- Dubbele USB-poort om een smartphone of tablet op te laden
- Verwijderbare QR contragewichten om de tractie te verbeteren
- Gewicht: 20,6 kg (+ accu + 5 kg contragewichten)

3.4.2. Onderdelen van de BATEC HYBRID

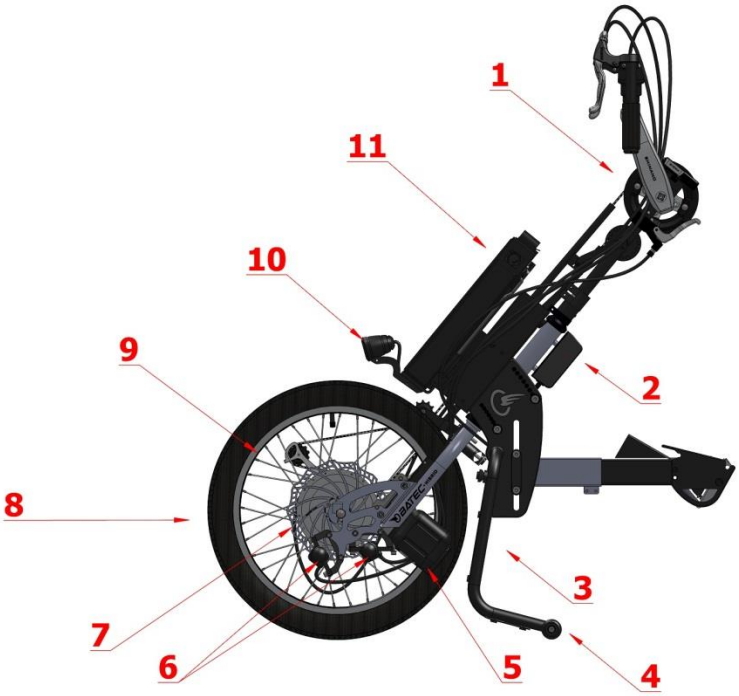

1. Crankstellen
2. Hoofdregelpaneel
3. BATEC SAFE-FEET-staander
4. Achterlichten
5. Contragewichten
6. Remtangen
7. Remschijf
8. Band
9. Velg
10. Koplamp
11. Accu

12. Verankeringshendel
13. Ketting
14. Derailleur
15. Motor
16. Gewicht
17. Achterwielen
18. SAFE-FEET-staander
19. Bevestigingsstang
20. Ontgrendelplatform

1. Remhendels
2. Bedieningspaneel
3. Accu
4. Fietscomputer
5. Lichtschakelaars

6. Handvat
7. Laadpoort
8. Accusteun

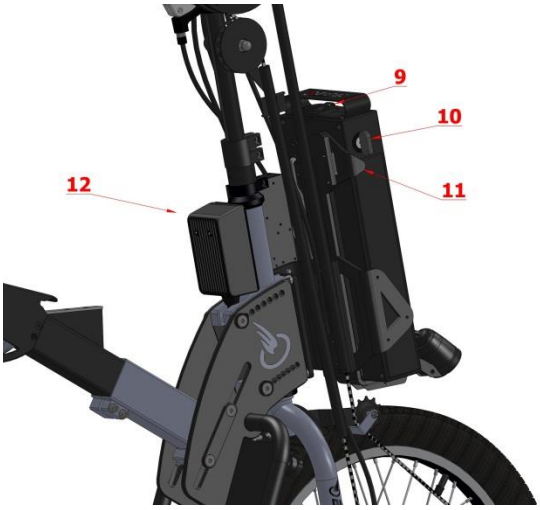

9. Dubbele USB-poort
10. Sleutel
11. Accusteun
12. Hoofdregelpaneel

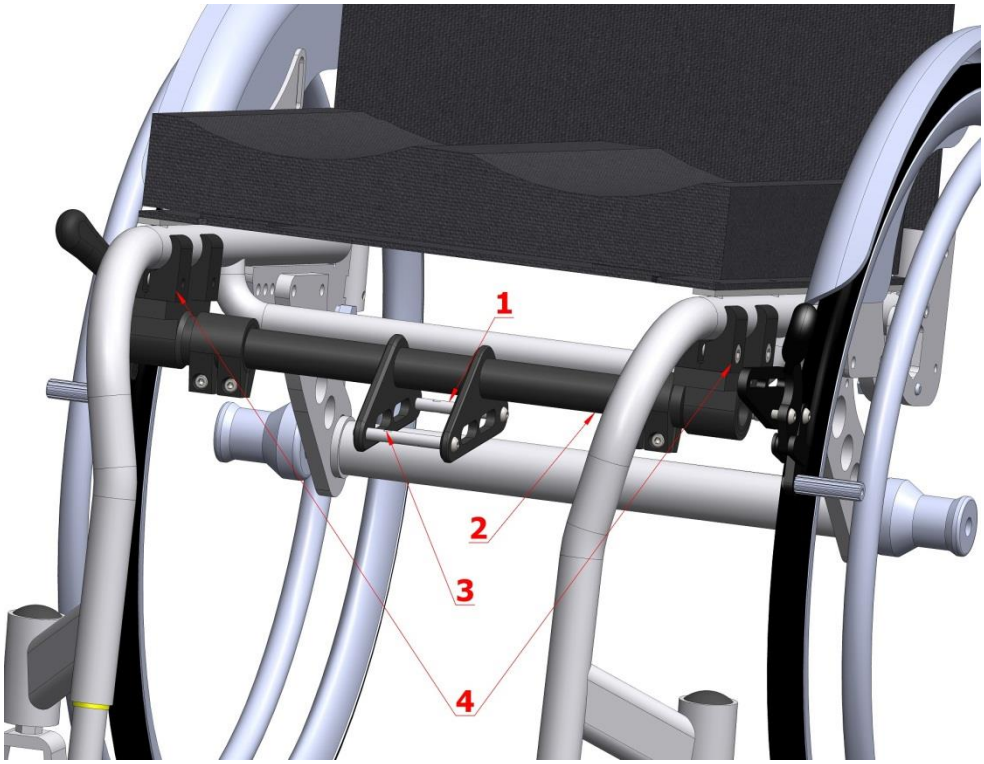

1. Achteras van de BATEC DOCKING-BAR

2. BATEC DOCKING-BAR

3. Vooras van de BATEC DOCKING-BAR

4. Klemringen

1. Tas

2. Lader

3.4.3. Onderdelen van de bedieningselementen van BATEC QUAD HYBRID

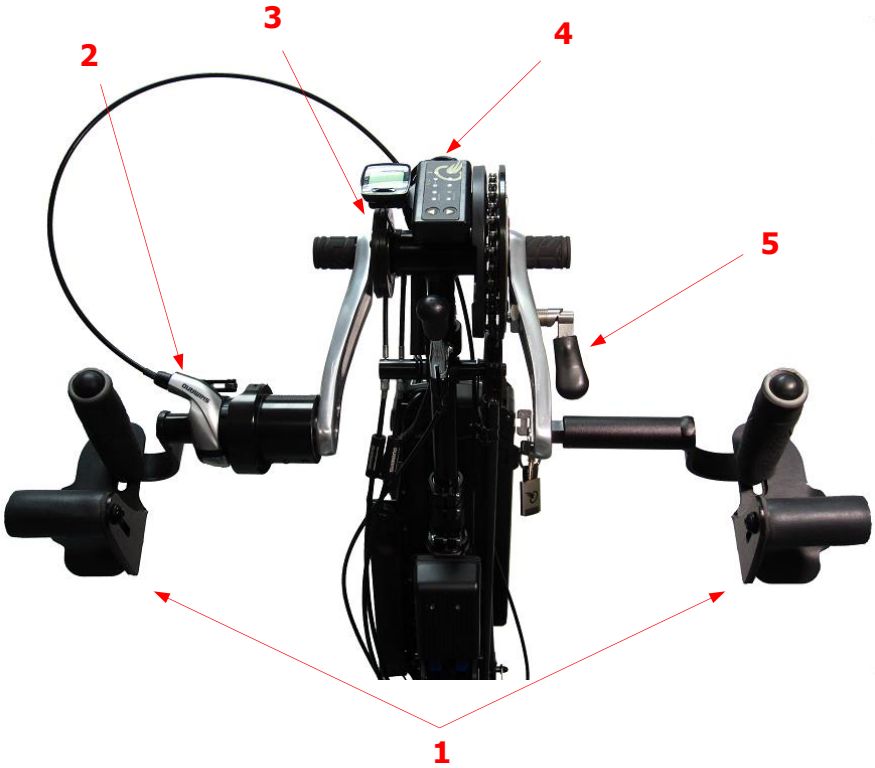

1. BATEC QUAD GRIPS
2. BATEC SHIFT LEVER
3. Terugtraprem
4. Bedieningspaneel
5. BATEC MAGIC LEVER

4. DE BATEC BEDIENEN/GEBRUIKSAANWIJZING

4.1. LEVERING

Uw nieuwe Batec wordt geleverd in een kartonnen doos. De onderdelen die later moeten worden gemonteerd, zoals de accu, zijn afzonderlijk verpakt om schade door vervoer te voorkomen.

4.2. UITPAKKEN

- Controleer of de buitenkant van de kartonnen doos geen schade heeft opgelopen tijdens het transport.
- Verwijder al het verpakkingsmateriaal.
- Haal alle onderdelen van de Batec (ook de accu en de lader) uit de kartonnen doos en controleer of er niets ontbreekt.
- Controleer of alle onderdelen in goede staat verkeren en geen schade, krassen, scheuren, deuken, oneffenheden of andere defecten vertonen.
- Als u een probleem waarneemt of merkt dat er onderdelen ontbreken, neem dan onmiddellijk contact op met de erkende distributeur.

4.3. OPTILLEN EN VERVOEREN

De Batec is zo ontworpen dat gebruikers de accu gemakkelijk zelf kunnen ontgrendelen en verwijderen.

- Wanneer u de Batec meeneemt in een vervoermiddel (auto, bus, trein, vliegtuig enz.), raden we u aan de accu te verwijderen voor u aan uw trip begint: draai de accusleutel OPEN, verwijder de sleutel en maak de accu los.
- Wanneer u de Batec moet optillen raden we u aan het contragewicht te verwijderen zoals wordt aangegeven in punt 3.10 en de accu los te maken zoals in punt 4.9.1.
- Als u de Batec in de koffer van een auto vervoert raden we u aan de Batec, indien mogelijk, niet van de rolstoel los te koppelen.

De Batec is niet ontworpen voor gebruik als vervoermiddel in een auto.

4.4. DE BATEC VERGRENDELEN

- Stap 1: Ga voor de Batec staan, en zorg ervoor dat het stuur zich in het midden voor de rolstoel bevindt en dat de rem geactiveerd is.

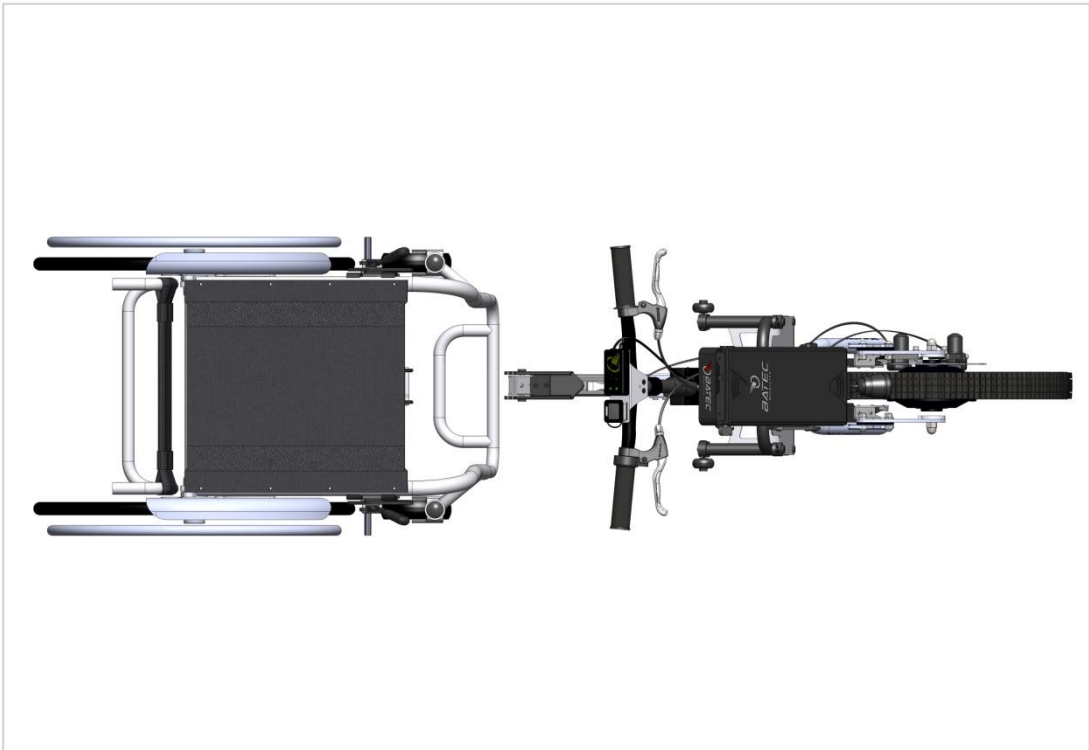

- Stap 2: Pak de Batec vast bij het stuur en trek het naar u toe zodat de staander naar u toe rolt tot het ontgrendelplatform op de bevestigingsstang de vooras van de stang van de rolstoel raakt.

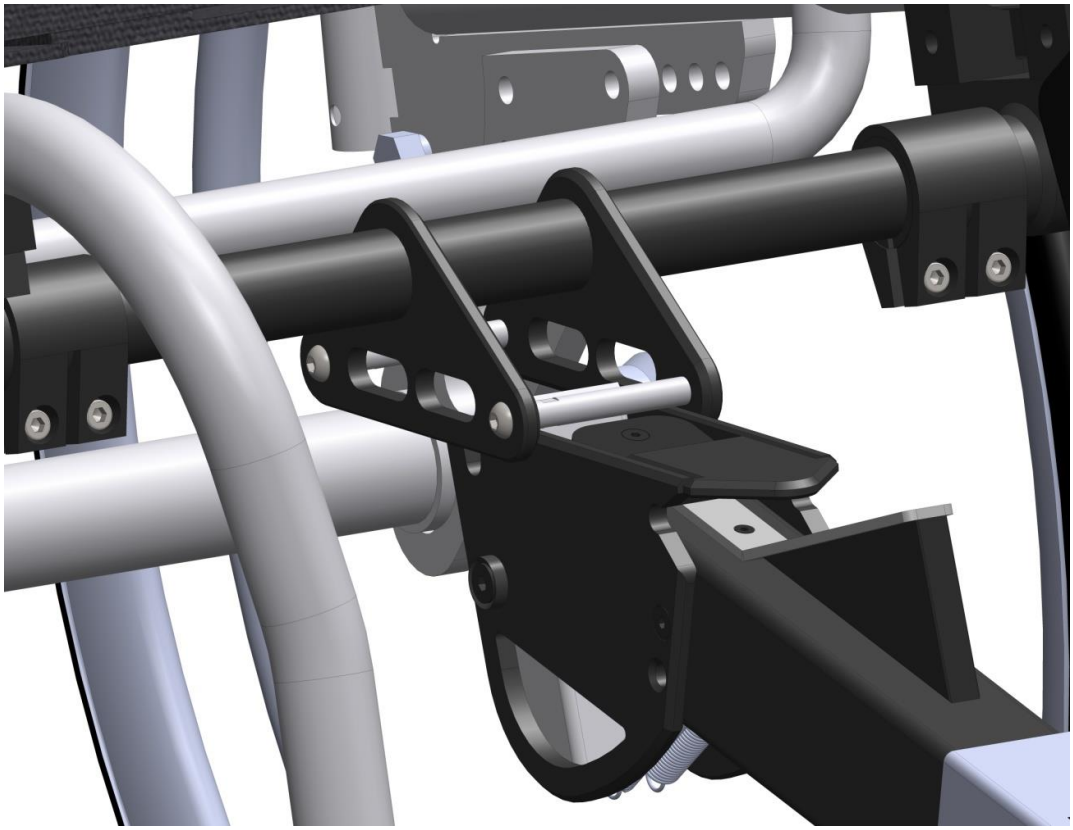

- Stap 3: Kantel het stuur door het voorwiel op te tillen terwijl u de Batec naar u toe trekt. Wanneer het ontgrendelplatform de vooras van de stang van de rolstoel is gepasseerd, laat u het stuur los zodat het voorwiel opnieuw de grond raakt.

- Stap 4: Deactiveer de rem van de rolstoel en duw voorzichtig tegen het Batec-stuur om na te gaan of de vooras stevig op haar plaats zit.

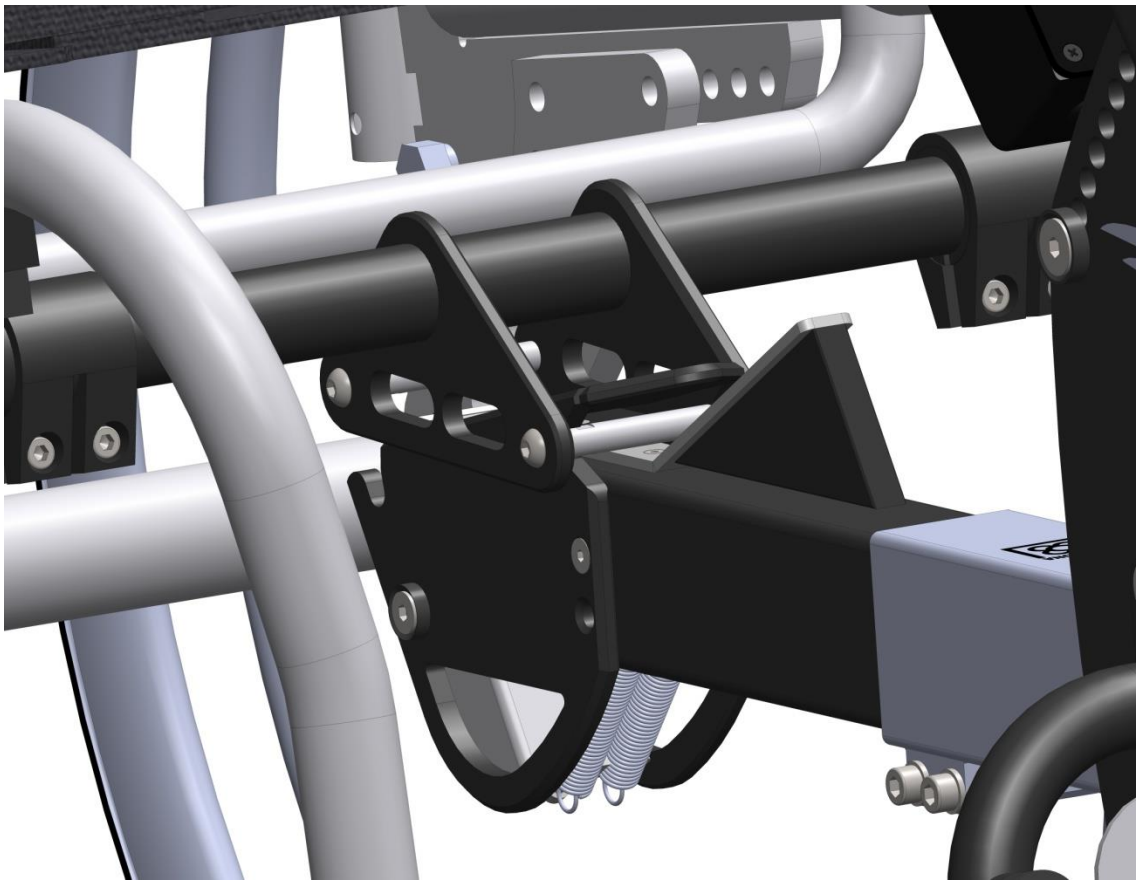

- Stap 5: Duw tegen het handvat tot u klik hoort. Beide wielen van de Batec-staander en de voorwielen van de rolstoel zijn nu van de grond. Uw Batec is nu vergrendeld.

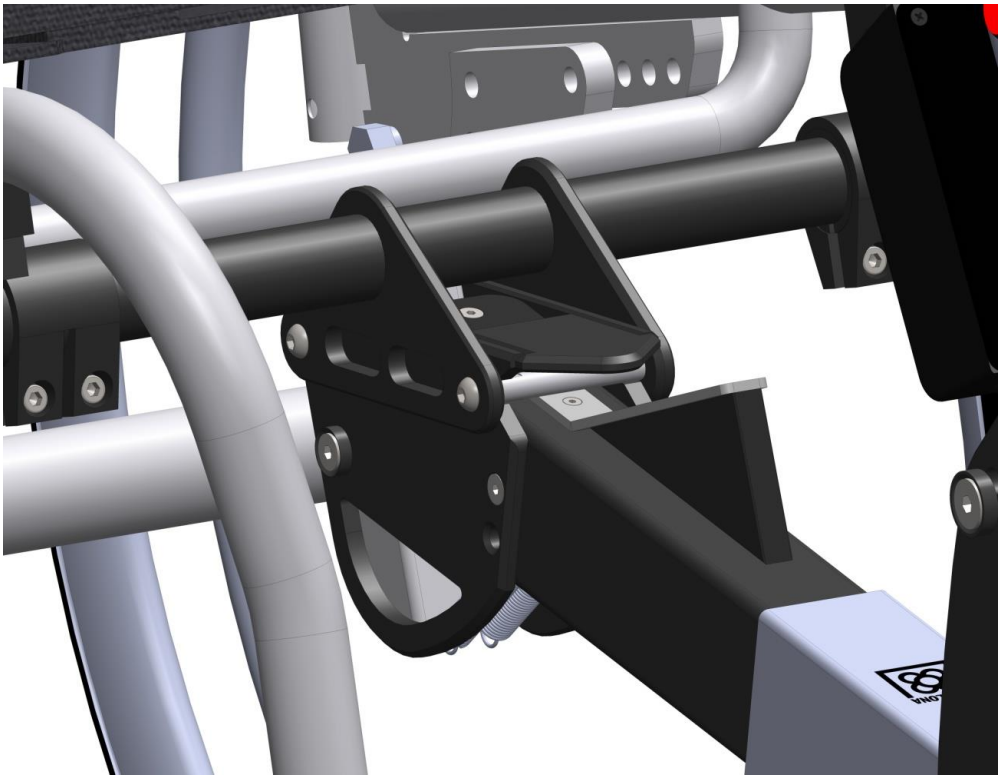

4.5. DE BATEC ONTGRENDELEN

- Stap 1: Zorg ervoor dat de Batec is uitgeschakeld.

1. Schakel in (ON)

2. Schakel uit en haal de sleutel uit het ontgrendelslot (OFF)

3. Ontgrendel de accu (OPEN)

- Stap 2: Duw de verankeringshendel met de palm van uw hand naar voren tot hij loskomt. Laat de hendel niet schieten en zet de Batec voorzichtig op de grond. Tip: leun achterover om de hendel te ontlasten. Zo kunt u de Batec veel gemakkelijker ontgrendelen.

1. Verankeringshendel

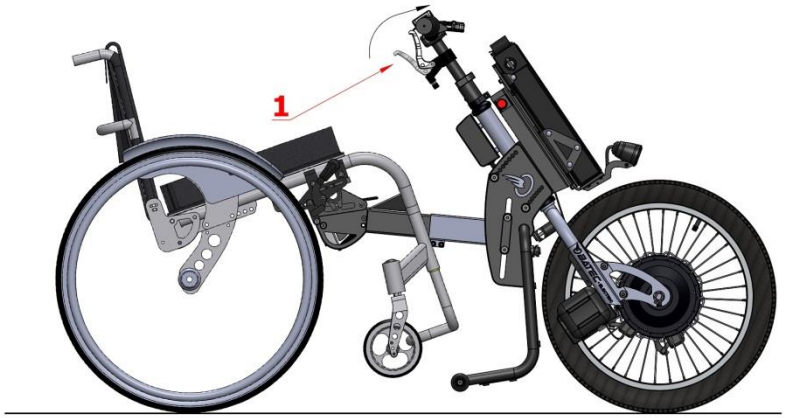

- Stap 3: Kantel het stuur door het voorwiel op te tillen terwijl u de Batec van u weg duwt.

- Stap 4: Wanneer het ontgrendelplatform de vooras van de stang van de rolstoel is gepasseerd, laat u het stuur los zodat het voorwiel opnieuw de grond raakt. Uw Batec is nu ontgrendeld.

TIP! *Oefen het vergrendelen en ontgrendelen van uw Batec. U zult zien dat het al na enkele weken een automatisme wordt.*

4.6. DE BEDIENINGSELEMENTEN VAN DE BATEC MINI / ELECTRIC 2 / SCRAMBLER BEDIENEN

- Inschakelen: Draai de sleutel aan de rechterkant van de accu in wijzerzin naar de positie ON. Er wordt een systeemcontrole uitgevoerd: start niet met het gebruik van de Batec voordat de systeemcontrole is beëindigd en alle lichtjes branden.

- Uitschakelen: Draai de sleutel op de accu in tegenwijzerzin naar de positie OFF. Als u deze in de positie OPEN laat staan, is uw Batec uitgeschakeld en kan de accu worden verwijderd.

1. Schakel in (ON)

2. Schakel uit en haal de sleutel uit het ontgrendelslot (OFF)

3. Verwijder de accu (OPEN)

- Versnellen: De verstellingshandgreep bevindt zich op de rechterhandgreep van het stuur. Ze werkt zoals die van een motorfiets. U kunt uw snelheid regelen door aan de verstellingshandgreep te draaien.

1. Verstellingshandgreep

2. Versnellen

- Remmen: Het stuur van de Batec is voorzien van twee remhendels die de remschijven activeren. Knijp in de hendel om de remmen te activeren. Tip: Gebruik één hand om te versnellen en de andere om te remmen. Tip: Houd altijd twee vingers op de remhendel om snel te kunnen reageren. Als u de remhendel en de rode hendel tegelijkertijd bedient, blokkeert de remhendel waardoor er een parkeerremeffect tot stand wordt gebracht

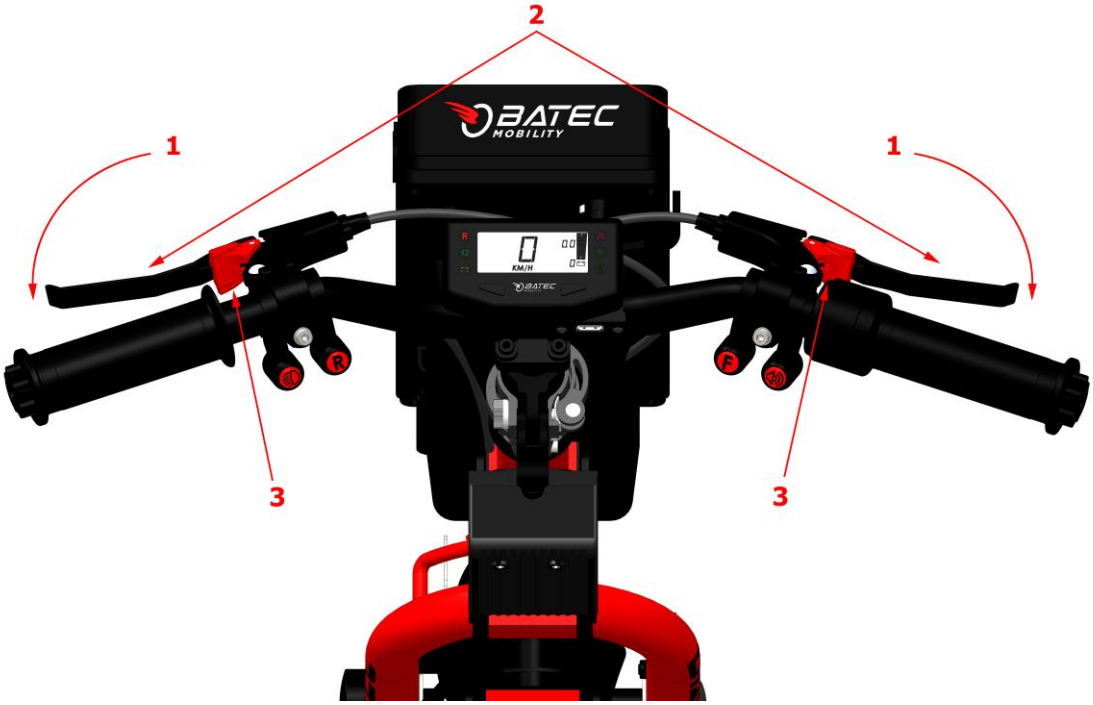

1. Remmen

2. Remhendel

3. Parkeerremhendel

- Vooruit rijden, achteruit rijden en afremmen:

Als u op knop F drukt, wordt de vooruitversnelling geactiveerd.
Met diezelfde knop kunt u vervolgens één van de 3 vooruitversnellingen selecteren.

Als u op knop R drukt, wordt de achteruitversnelling geactiveerd.
Dit kan enkel als de Batec stilstaat en u het gaspedaal niet indrukt.

BATEC MINI

1. Positie 1: 6 km/h
2. Positie 2: 15 km/h
3. Positie 3: 20 km/h
4. Achteruit
5. Indicator Batterij bijna leeg

De snelheden kunnen worden beperkt op verzoek van de gebruiker en/of om aan de lokale regelgeving te voldoen die op dit soort producten van toepassing is. Neem contact op met uw verkoper voor meer informatie.

- Lichten: Op het stuur van de Batec bevindt zich een knop waarmee u de voor- en achterlichten kunt aan- en uitdoen. Als u op de aan-uitknop drukt, zal de koplamp in de markeringsmodus beginnen branden. Het controlelampje op het bedieningspaneel zal groen oplichten. Als u nogmaals op de aan-uitknop van de koplamp drukt, wordt de grootlichtmodus geactiveerd enz. Om de lichten uit te doen moet u de aan-uitknop 2 seconden ingedrukt houden. De koplamp bevindt zich onder de batterij en de twee achterlichten op het uiteinde van de staander.

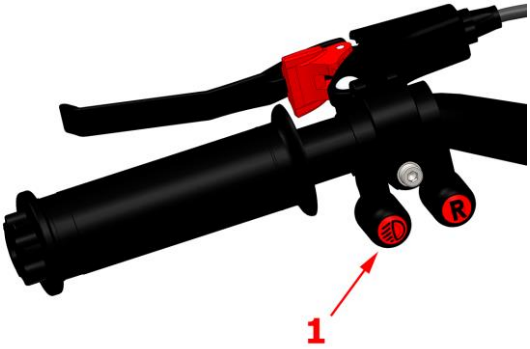

1. Lichtschakelaars

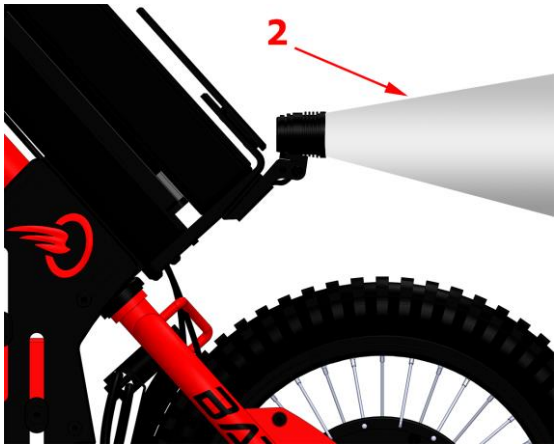

2. Lichten aan

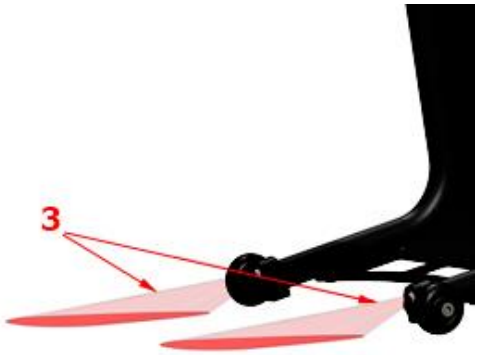

3. Achterlichten

4.7. DE BEDIENINGSELEMENTEN VAN DE BATEC QUAD MINI / ELECTRIC 2 / SCRAMBLER BEDIENEN

- Inschakelen: Draai de sleutel aan de rechterkant van de accu in wijzerzin naar de positie ON. Er wordt een systeemcontrole uitgevoerd: start niet met het gebruik van de Batec voordat de systeemcontrole is beëindigd en alle lichtjes branden.

- Uitschakelen: Draai de sleutel op de accu in tegenwijzerzin naar de positie OFF. Als u deze in de positie OPEN laat staan, is uw Batec uitgeschakeld en kan de accu worden verwijderd.

1. Schakel in (ON)

2. Schakel uit en haal de sleutel uit het ontgrendelslot (OFF)

3. Verwijder de accu (OPEN)

- Versnellen: Trek het BATEC QUAD MINI-stuur naar u toe om de hendel te activeren.

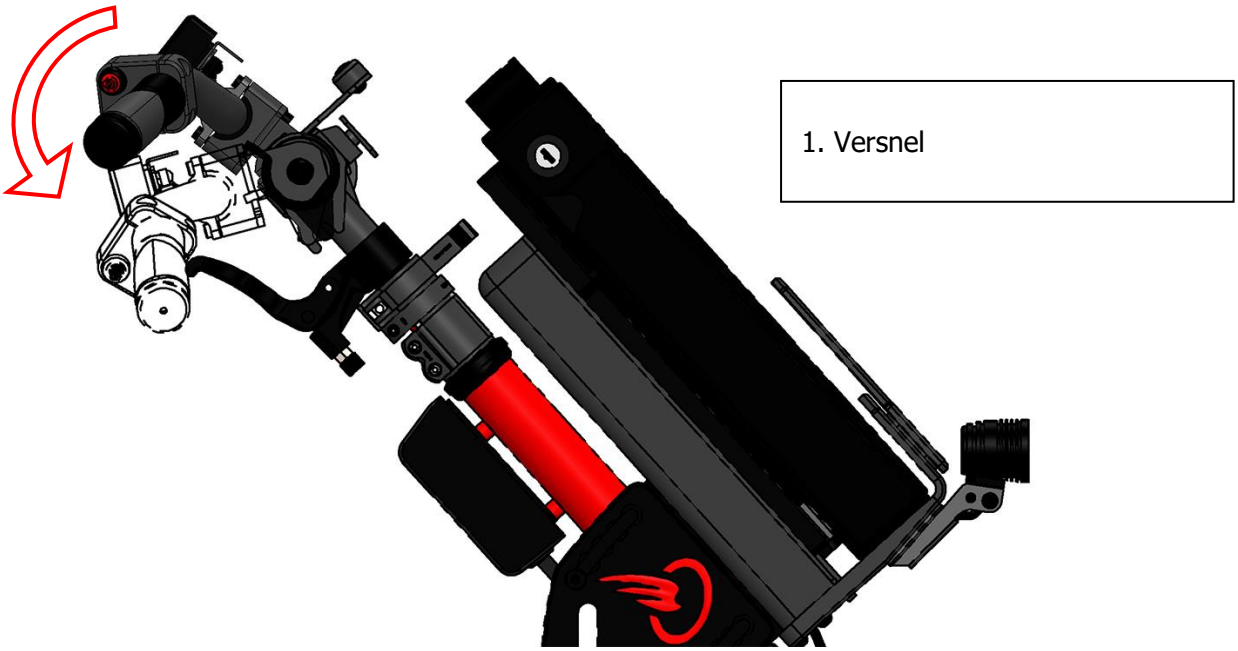

- Remmen: Duw het BATEC QUAD MINI-stuur van u weg om te remmen.

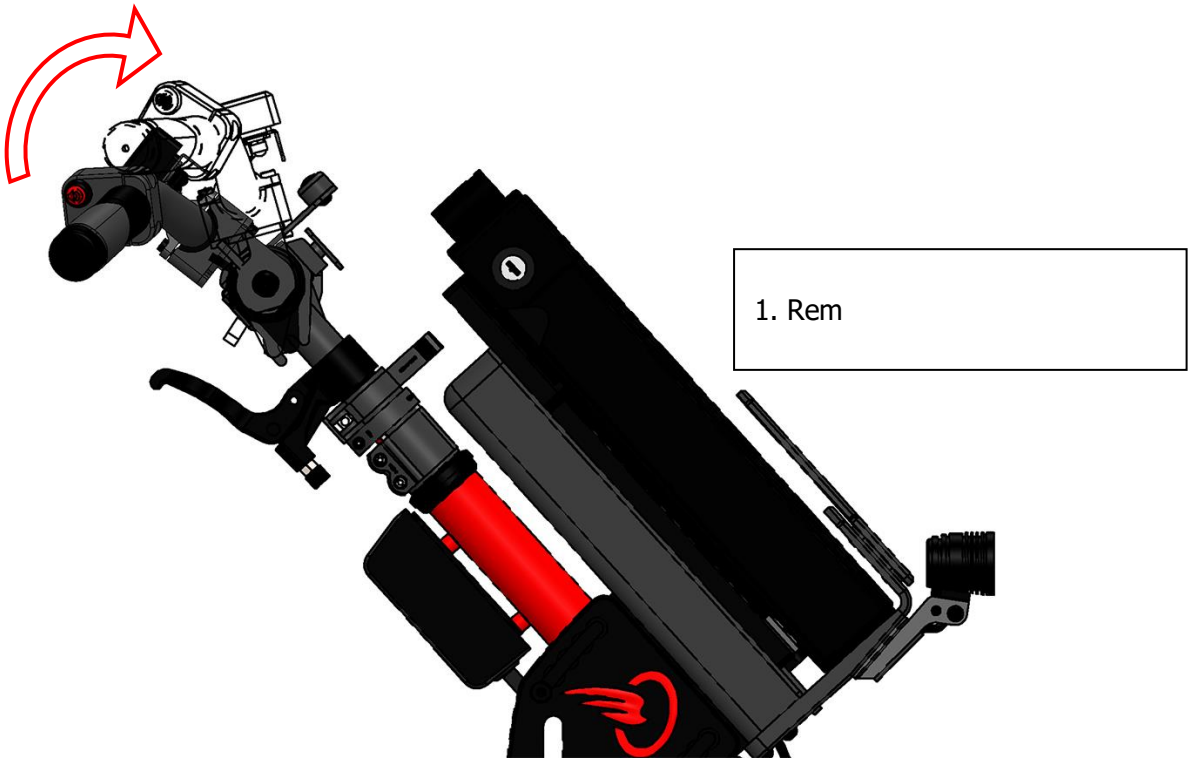

- Vooruit rijden, achteruit rijden en afremmen:

Als u op knop F drukt, wordt de vooruitversnelling geactiveerd.
Met diezelfde knop kunt u vervolgens één van de 3 vooruitversnellingen selecteren.

Als u op knop R drukt, wordt de achteruitversnelling geactiveerd.
Dit kan enkel als de Batec stilstaat en u het gaspedaal niet indrukt.

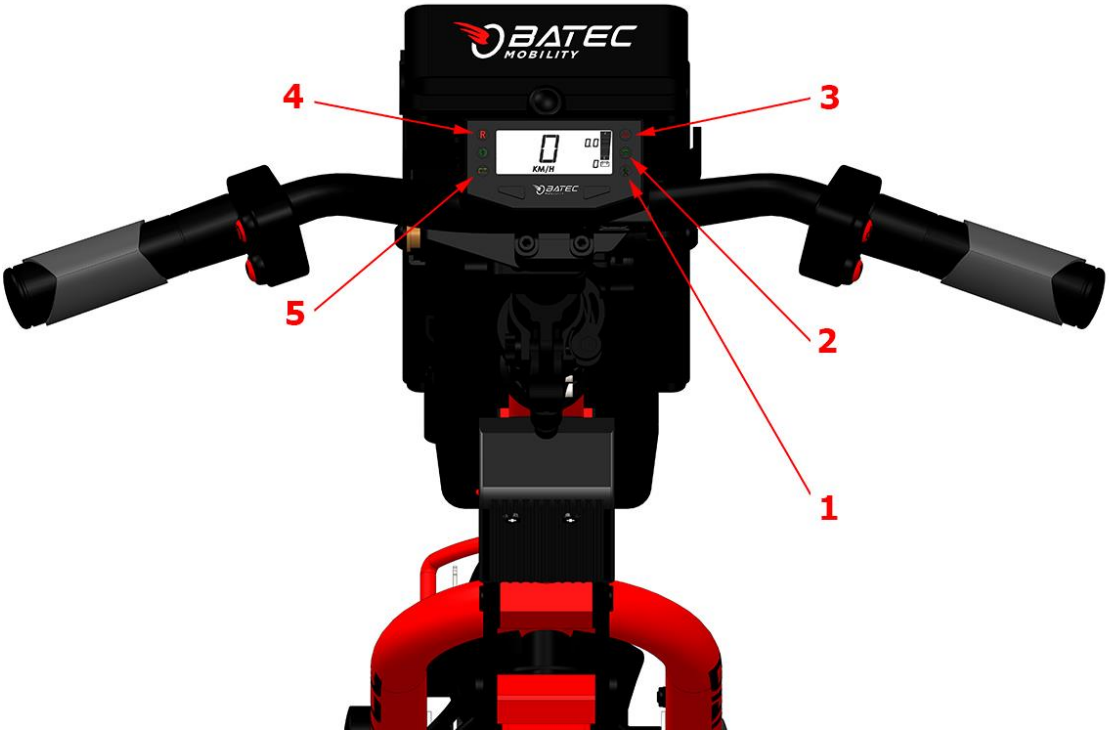

BATEC MINI

1. Positie 1: 6 km/h
2. Positie 2: 15 km/h
3. Positie 3: 20 km/h
4. Achteruit
5. Indicator Batterij bijna leeg

De snelheden kunnen worden beperkt op verzoek van de gebruiker en/of om aan de lokale regelgeving te voldoen die op dit soort producten van toepassing is. Neem contact op met uw verkoper voor meer informatie.

- Lichten: Op het stuur van de Batec bevindt zich een knop waarmee u de voor- en achterlichten kunt aan- en uitdoen. Als u op de aan-uitknop drukt, zal de koplamp in de markeringsmodus beginnen branden. Het controlelampje op het bedieningspaneel zal groen oplichten. Als u nogmaals op de aan-uitknop van de koplamp drukt, wordt de grootlichtmodus geactiveerd enz. Om de lichten uit te doen moet u de aan-uitknop 2 seconden ingedrukt houden. De koplamp bevindt zich onder de batterij en de twee achterlichten op het uiteinde van de staander.

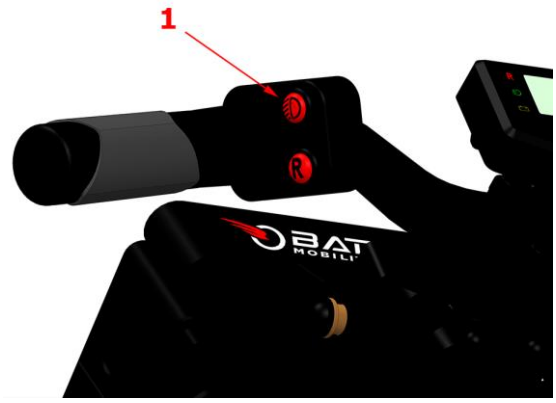

1. Lichtschakelaars

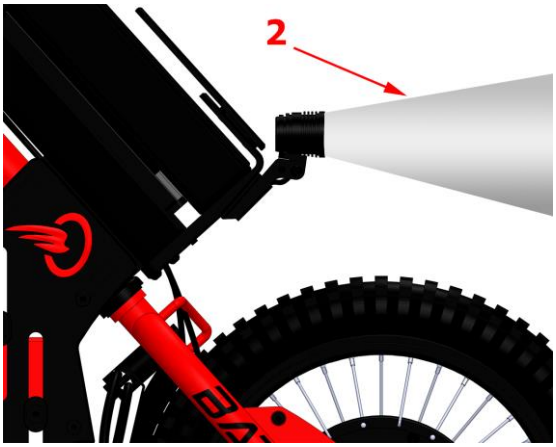

2. Lichten aan

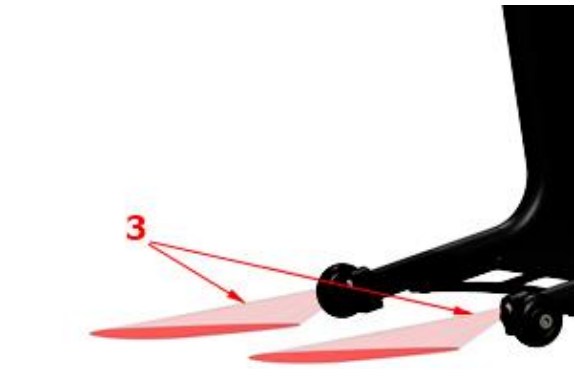

3. Achterlichten

4.8. DE BEDIENINGSELEMENTEN VAN DE BATEC MINI / ELECTRIC 2 / SCRAMBLER HEMI BEDIENEN

- Inschakelen: Draai de sleutel aan de rechterkant van de accu in wijzerzin naar de positie ON. Er wordt een systeemcontrole uitgevoerd: start niet met het gebruik van de Batec voordat de systeemcontrole is beëindigd en alle lichtjes branden.

- Uitschakelen: Draai de sleutel op de accu in tegenwijzerzin naar de positie OFF. Als u deze in de positie OPEN laat staan, is uw Batec uitgeschakeld en kan de accu worden verwijderd.

1. Schakel in (ON)

2. Schakel uit en haal de sleutel uit het ontgrendelslot (OFF)

3. Verwijder de accu (OPEN)

- Versnellen: Het gasgreep bevindt zich op het rechter- of linkerhandvat van het stuur.

1. Verstellingshandgreep

2. Versnellen

- Remmen: Als u de remhendel en de rode hendel tegelijkertijd bedient, blokkeert de remhendel waardoor er een parkeerremeffect tot stand wordt gebracht.

1. Remmen

2. Remhendel

3. Parkeerremhendel

- Vooruit rijden, achteruit rijden en afremmen:

Als u op knop F drukt, wordt de vooruitversnelling geactiveerd.
Met diezelfde knop kunt u vervolgens één van de 3 vooruitversnellingen selecteren.

Als u op knop R drukt, wordt de achteruitversnelling geactiveerd.
Dit kan enkel als de Batec stilstaat en u het gaspedaal niet indrukt.

BATEC MINI

1. Positie 1: 10 km/u
2. Positie 2: 15 km/u
3. Positie 3: 20 km/u
4. Achteruit
5. Indicator Batterij bijna leeg

De snelheden kunnen worden beperkt op verzoek van de gebruiker en/of om aan de lokale regelgeving te voldoen die op dit soort producten van toepassing is. Neem contact op met uw verkoper voor meer informatie.

- Lichten: Op het stuur van de Batec bevindt zich een knop waarmee u de voor- en achterlichten kunt aan- en uitdoen. Als u op de aan-uitknop drukt, zal de koplamp in de markeringsmodus beginnen branden. Het controlelampje op het bedieningspaneel zal groen oplichten. Als u nogmaals op de aan-uitknop van de koplamp drukt, wordt de grootlichtmodus geactiveerd enz. Om de lichten uit te doen moet u de aan-uitknop 2 seconden ingedrukt houden. De koplamp bevindt zich onder de batterij en de twee achterlichten op het uiteinde van de staander.

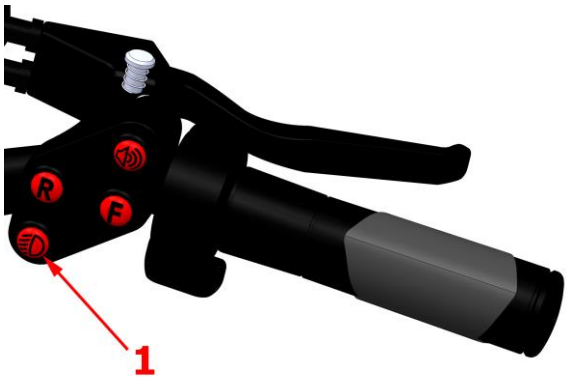

1. Lichtschakelaars

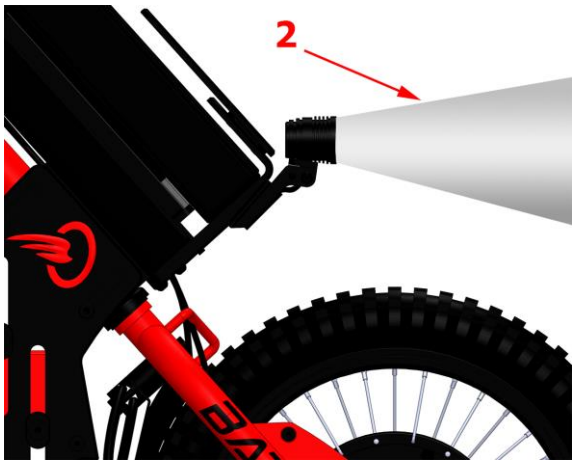

2. Lichten aan

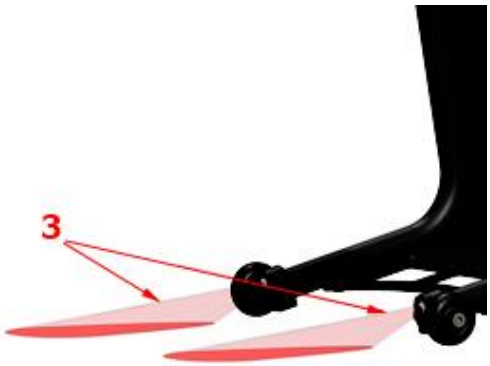

3. Achterlichten

4.9. DE BEDIENINGSELEMENTEN VAN DE BATEC ELECTRIC BEDIENEN

- Inschakelen: Draai de sleutel aan de rechterkant van de accu in wijzerzin naar de positie ON. Er wordt een systeemcontrole uitgevoerd: start niet met het gebruik van de Batec voordat de systeemcontrole is beëindigd en alle lichtjes branden.

- Uitschakelen: Draai de sleutel op de accu in tegenwijzerzin naar de positie OFF. Als u deze in de positie OPEN laat staan, is uw Batec uitgeschakeld en kan de accu worden verwijderd.

1. Schakel in (ON)

2. Schakel uit en haal de sleutel uit het ontgrendelslot (OFF)

3. Verwijder de accu (OPEN)

- Versnellen: De verstellingshandgreep bevindt zich op de rechterhandgreep van het stuur. Ze werkt zoals die van een motorfiets. U kunt uw snelheid regelen door aan de verstellingshandgreep te draaien.

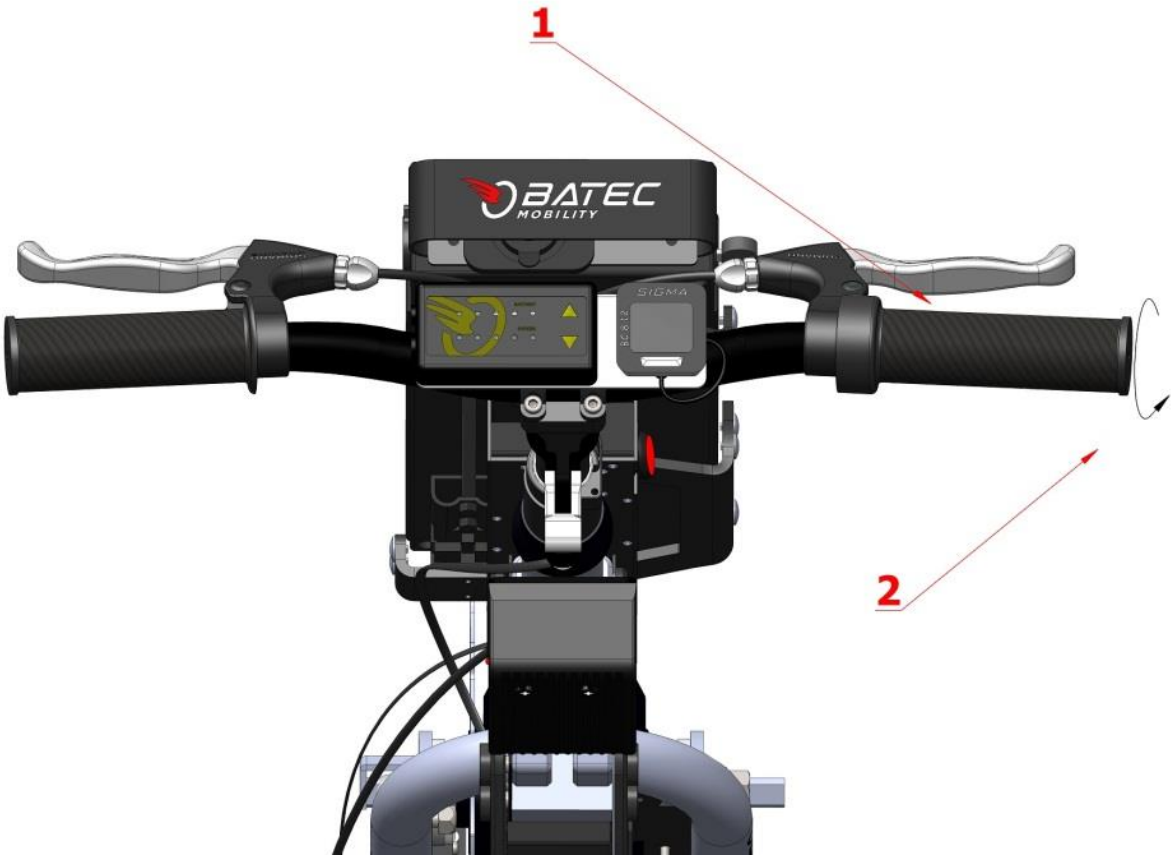

1. Verstellingshandgreep

2. Versnellen

- Remmen: Het stuur van de Batec is voorzien van twee remhendels die de remschijven activeren. Knijp in de hendel om de remmen te activeren. Tip: Gebruik één hand om te versnellen en de andere om te remmen. Tip: Houd altijd twee vingers op de remhendel om snel te kunnen reageren.

1. Remmen

2. Remhendel

- Snelheidsbegrenzer: De Batec heeft vijf versnellingen. Gebruik de knoppen op het bedieningspaneel om de maximumsnelheid te beperken.

BATEC ELECTRIC

1. Accu volledig opgeladen
2. Accu bijna leeg
3. Positie 1: 6 km/u
4. Positie 2: 10 km/u
5. Positie 3: 14 km/u
6. Positie 4: 17 km/u
7. Positie 5: 20 km/u

BATEC RAPID

1. Accu volledig opgeladen
2. Accu bijna leeg
3. Positie 1: 11 km/u
4. Positie 2: 18 km/u
5. Positie 3: 23 km/u
6. Positie 4: 30 km/u
7. Positie 5: 35 km/u

BATEC LIMITED 6 km/u

1. Accu volledig opgeladen
2. Accu bijna leeg
3. Positie 1: 6 km/u
4. Positie 2: 6 km/u
5. Positie 3: 6 km/u
6. Positie 4: 6 km/u
7. Positie 5: 6 km/u

BATEC LIMITED 10 km/u

1. Accu volledig opgeladen
2. Accu bijna leeg
3. Positie 1: 6 km/u
4. Positie 2: 10 km/u
5. Positie 3: 10 km/u
6. Positie 4: 10 km/u
7. Positie 5: 10 km/u

BATEC LIMITED 14 km/u

1. Accu volledig opgeladen
2. Accu bijna leeg
3. Positie 1: 6 km/u
4. Positie 2: 10 km/u
5. Positie 3: 14 km/u
6. Positie 4: 14 km/u
7. Positie 5: 14 km/u

De BATEC URBAN is niet uitgerust met de snelheidsbeperkingsoptie maar heeft een maximale snelheid van 20 km/u die met een druk op de schakelaar tot 10 km/u kan worden beperkt.

- Lichten: Op de rechterkant van de Batec bevindt zich een schakelaar waarmee u de koplamp en de achterlichten kunt bedienen. Wanneer u deze inschakelt, wordt de schakelaar rood. De koplamp bevindt zich onder de accu en de twee achterlichten op de staander.

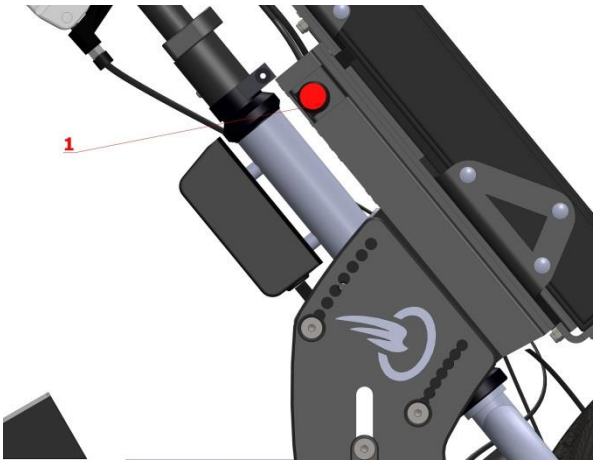

1. Lichtschakelaars

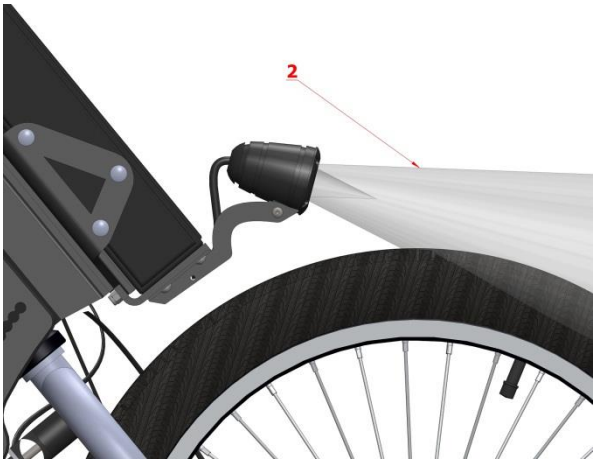

2. Lichten aan

3. Achterlichten

Niet beschikbaar op de BATEC URBAN

4.10. DE BEDIENINGSELEMENTEN VAN DE BATEC QUAD ELECTRIC BEDIENEN

- Inschakelen: Draai de sleutel aan de rechterkant van de accu in wijzerzin naar de positie ON. Er wordt een systeemcontrole uitgevoerd: start niet met het gebruik van de Batec voordat de systeemcontrole is beëindigd en alle lichtjes branden.

- Uitschakelen: Draai de sleutel op de accu in tegenwijzerzin naar de positie OFF. Als u deze in de positie OPEN laat staan, is uw Batec uitgeschakeld en kan de accu worden verwijderd.

1. Schakel in (ON)

2. Schakel uit en haal de sleutel uit het ontgrendelslot (OFF)

3. Verwijder de accu (OPEN)

- Versnellen: Trek het BATEC QUAD-stuur naar u toe om de hendel te activeren.

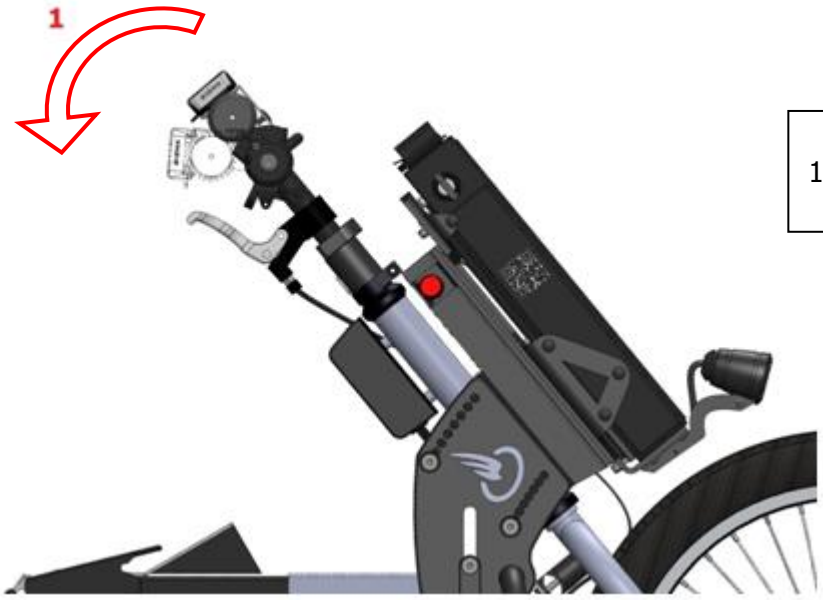

1. Versnel

- Remmen: Duw het BATEC QUAD-stuur van u weg om te remmen.

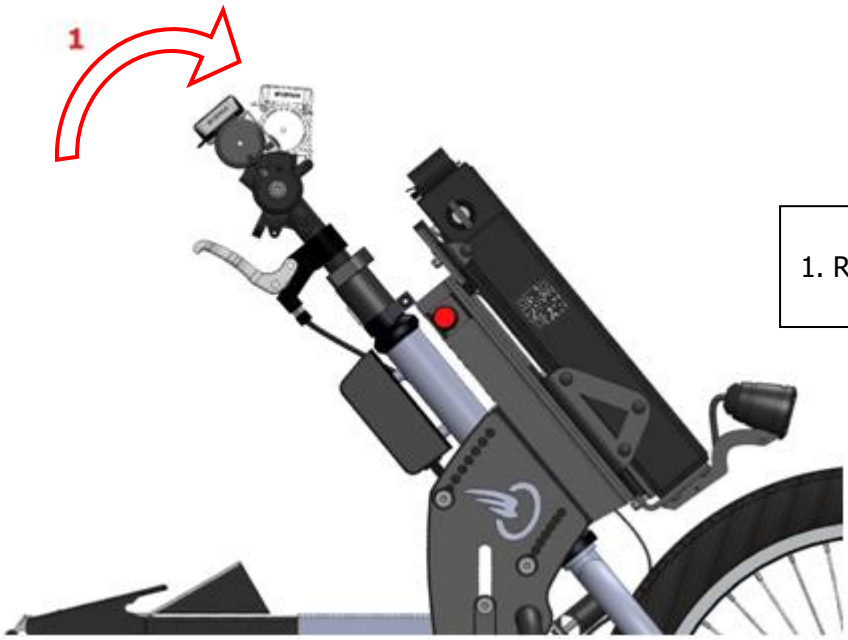

1. Rem

- Snelheidsbegrenzer: De Batec heeft vijf versnellingen. Gebruik de knoppen op het bedieningspaneel om de maximumsnelheid te beperken.

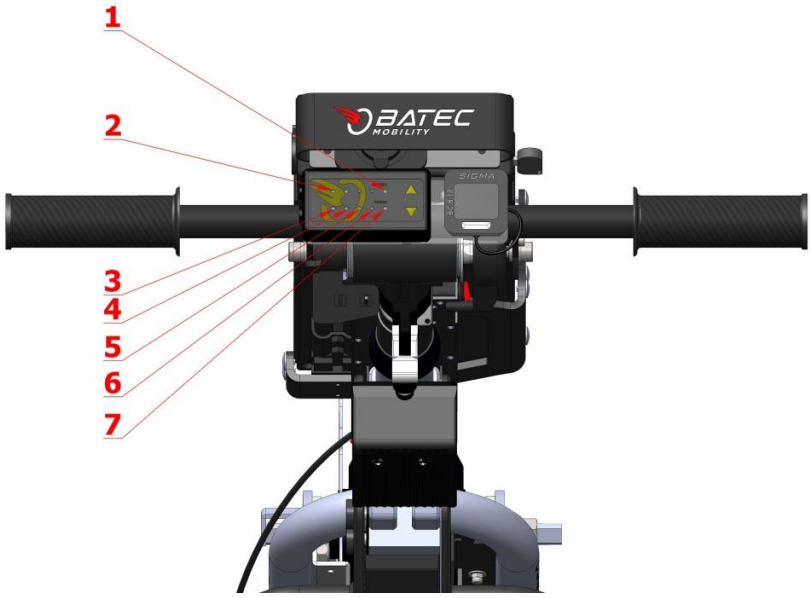

BATEC QUAD ELECTRIC

1. Accu volledig opgeladen
2. Accu bijna leeg
3. Positie 1: 6 km/u
4. Positie 2: 10 km/u
5. Positie 3: 14 km/u
6. Positie 4: 17 km/u
7. Positie 5: 20 km/u

BATEC QUAD RAPID

1. Accu volledig opgeladen
2. Accu bijna leeg
3. Positie 1: 11 km/u
4. Positie 2: 18 km/u
5. Positie 3: 23 km/u
6. Positie 4: 30 km/u
7. Positie 5: 35 km/u

BATEC LIMITED 6 km/u

1. Accu volledig opgeladen
2. Accu bijna leeg
3. Positie 1: 6 km/u
4. Positie 2: 6 km/u
5. Positie 3: 6 km/u
6. Positie 4: 6 km/u
7. Positie 5: 6 km/u

BATEC LIMITED 10 km/u

1. Accu volledig opgeladen
2. Accu bijna leeg
3. Positie 1: 6 km/u
4. Positie 2: 10 km/u
5. Positie 3: 10 km/u
6. Positie 4: 10 km/u
7. Positie 5: 10 km/u

BATEC LIMITED 14 km/u

1. Accu volledig opgeladen
2. Accu bijna leeg
3. Positie 1: 6 km/u
4. Positie 2: 10 km/u
5. Positie 3: 14 km/u
6. Positie 4: 14 km/u
7. Positie 5: 14 km/u

De BATEC QUAD URBAN is niet uitgerust met de snelheidsbeperkingsoptie maar heeft een maximale snelheid van 20 km/u die met een druk op de schakelaar tot 10 km/u kan worden beperkt.

- Lichten: Op de rechterkant van de Batec bevindt zich een schakelaar waarmee u de koplamp en de achterlichten kunt bedienen. Wanneer u deze inschakelt, wordt de schakelaar rood. De koplamp bevindt zich onder de accu en de twee achterlichten op de staander.

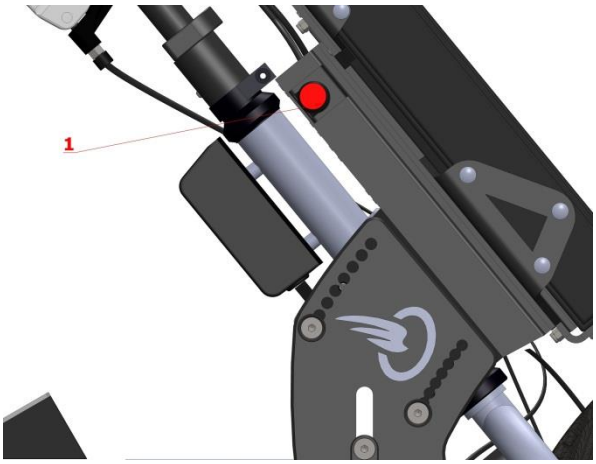

1. Lichtschakelaars

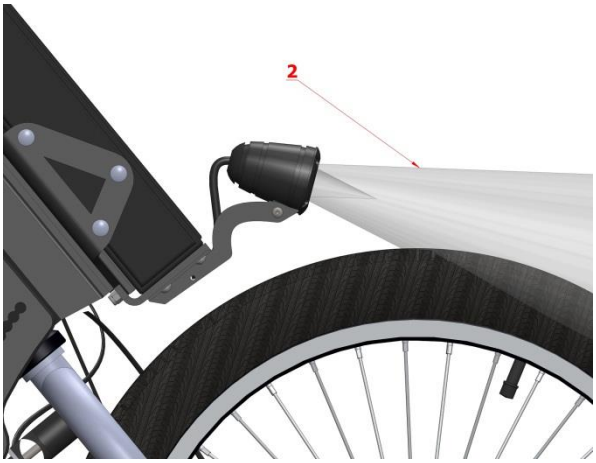

2. Lichten aan

3. Achterlichten

Niet beschikbaar op de BATEC QUAD URBAN

4.11. DE BEDIENINGSELEMENTEN VAN DE BATEC MANUAL BEDIENEN

- Verplaatsen: Pak de handvaten stevig vast en draai de crankstellen van uw Batec naar voren. Zorg ervoor dat de kabels altijd naar boven wijzen.

1. Draai in wijzerzin

- Remmen: De pedalen van de Batec zijn voorzien van twee remhendels die de remschijven activeren. Knijp in de hendels om de remmen te activeren.

1. Rem

- Lichten: De koplamp bevindt zich op de stang, naast de pedaalas. Gebruik de schakelaar om de lamp aan te zetten en de helderheid te regelen. Uw BATEC MANUAL is uitgerust met een achterlicht. Plaats het duidelijk zichtbaar, op de achterkant van uw rolstoel. Gebruik de knop om de lamp aan te zetten en de helderheid te regelen.

1. Schakelaar van de koplamp

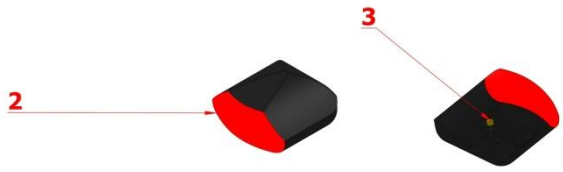

2. Achterlicht

3. Schakelaar

4.12. DE BEDIENINGSELEMENTEN VAN DE BATEC QUAD MANUAL GEBRUIKEN

4.12.1. BATEC QUAD GRIPS van de BATEC QUAD MANUAL

Gebruikersaanpassingen

1. Pas verticaal aan de pols aan. Draai de schroef aan tot 20 Nm.

2. Pas horizontaal aan de pols aan. Draai de schroef aan tot 20 Nm.

4.12.2. BATEC SHIFT LEVER van de BATEC QUAD MANUAL

Gebruikersaanpassingen

1. Druk het pedaal in om na te gaan waar de maximale druk vereist is – normaal wanneer het crankstel evenwijdig aan de grond is.

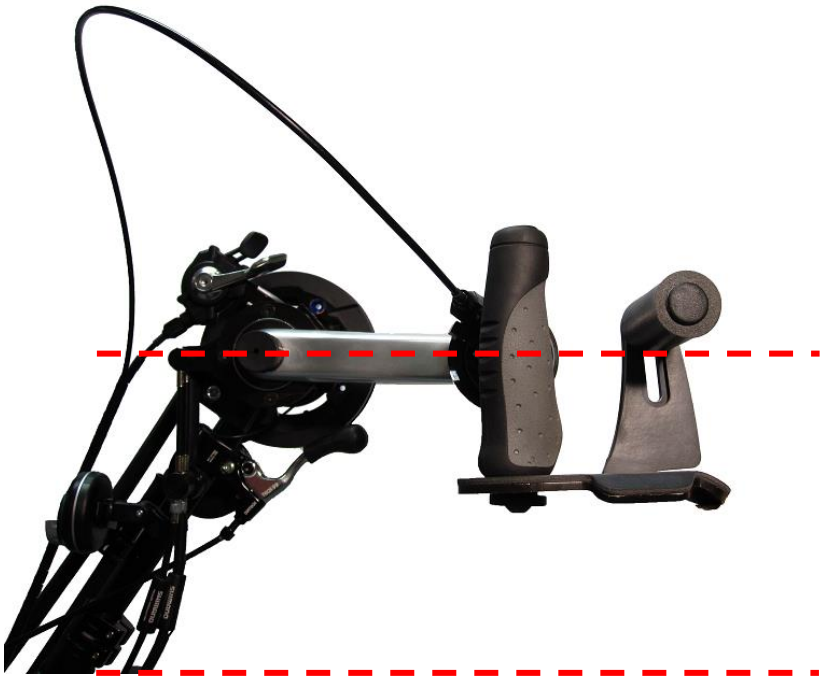

2. Maak de schroef op de crankring los.

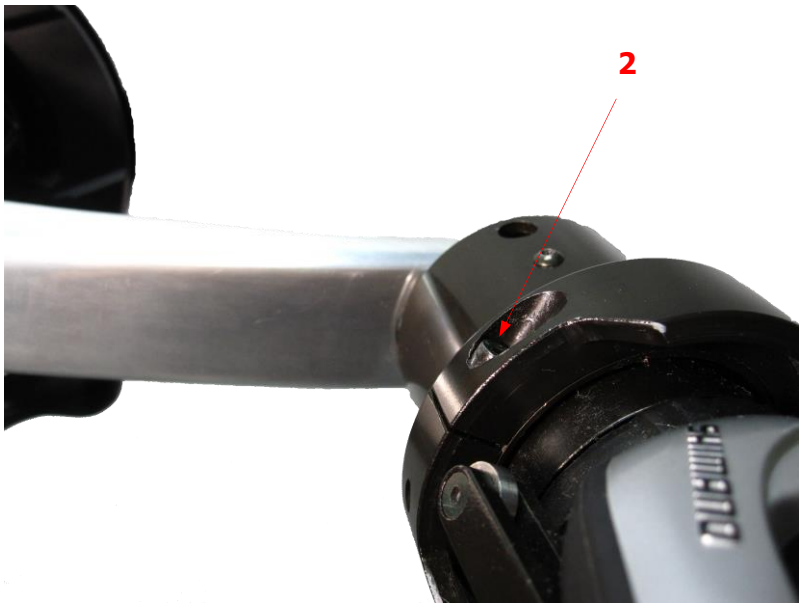

3. Leg uw hand op de handgreep en breng de gleuf in de crankring op één lijn met het midden van het crankstel.

4. Draai de schroef op de crankring aan tot 2 Nm.

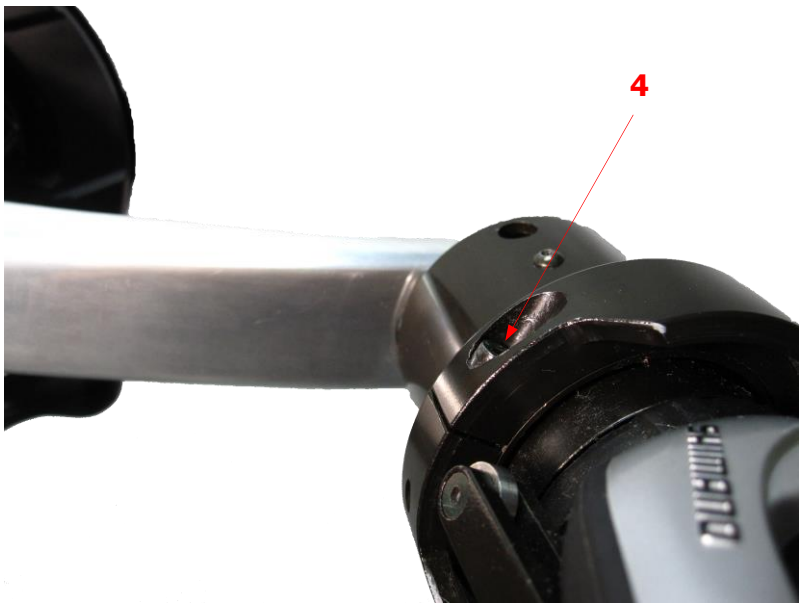

Gebruik

1. Duw met uw linkerhand.

2. Draai de greep van u weg voor een lagere versnelling.

3. Draai de greep naar u toe voor een hogere versnelling.

4.12.3. BATEC QUAD MANUAL terugtraprem

Gebruik

1. Draai het pedaal naar achteren om te remmen.

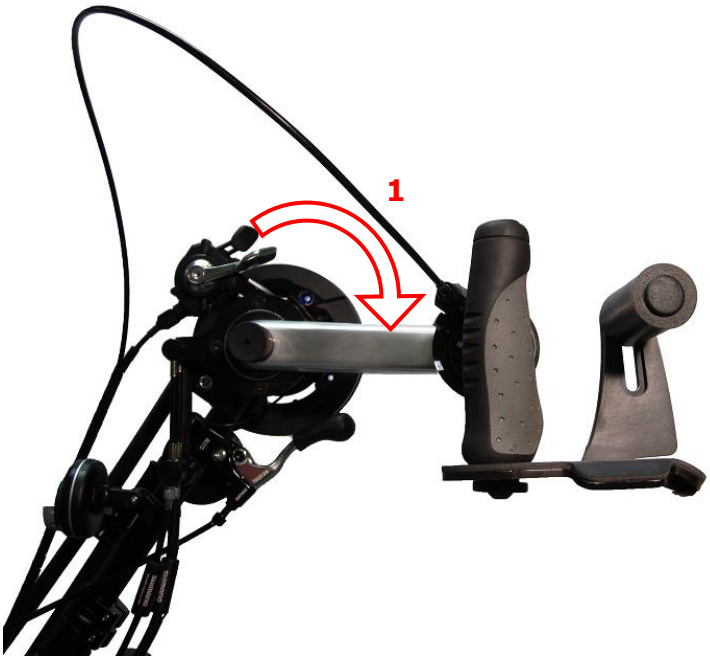

4.12.4. BATEC QUAD MANUAL MAGIC LEVER

Gebruik

1. Zet de MAGIC LEVER in positie **B** voor normaal gebruik van de Batec.

2. Zet de MAGIC LEVER in positie **A** om te voorkomen dat het voorwiel breekt wanneer de Batec achteruit gaat.

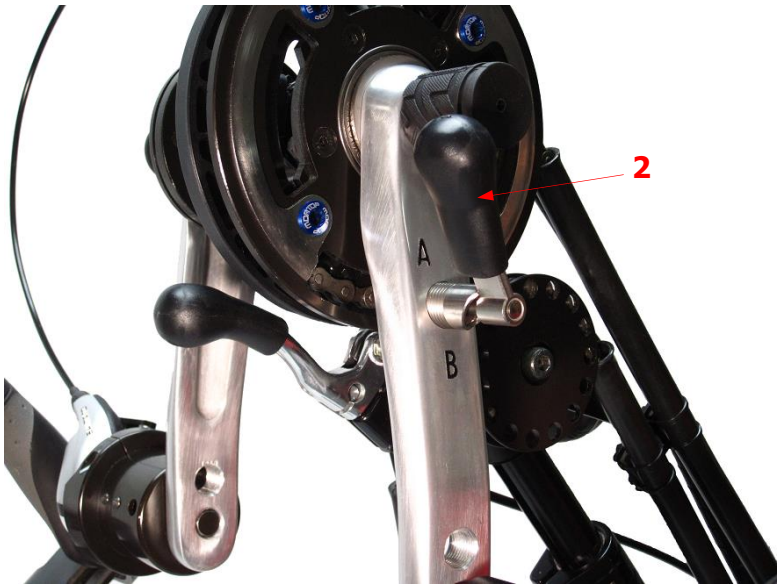

4.13. BATEC HYBRID-BEDIENINGSELEMENTEN BEDIENEN

- Inschakelen: Draai de sleutel aan de rechterkant van de accu in wijzerzin naar de positie ON. Er wordt een systeemcontrole uitgevoerd: start niet met het gebruik van de Batec voordat de systeemcontrole is beëindigd en alle lichtjes branden.

- Uitschakelen: Draai de sleutel op de accu in tegenwijzerzin naar de positie OFF. Als u deze in de positie OPEN laat staan, is uw Batec uitgeschakeld en kan de accu worden verwijderd.

1. Schakel in (ON)

2. Schakel uit en haal de sleutel uit het ontgrendelslot (OFF)

3. Verwijder de accu (OPEN)

- Verplaatsen: Pak de handvaten stevig vast en draai de crankstellen van uw Batec naar voren. Zorg ervoor dat de kabels altijd naar boven wijzen. Wanneer u de pedalen een ¼ slag hebt gedraaid, zal de sensor op de pedaalas de elektromotor activeren. Gebruik het bedieningspaneel om één van de vijf snelheden te selecteren.

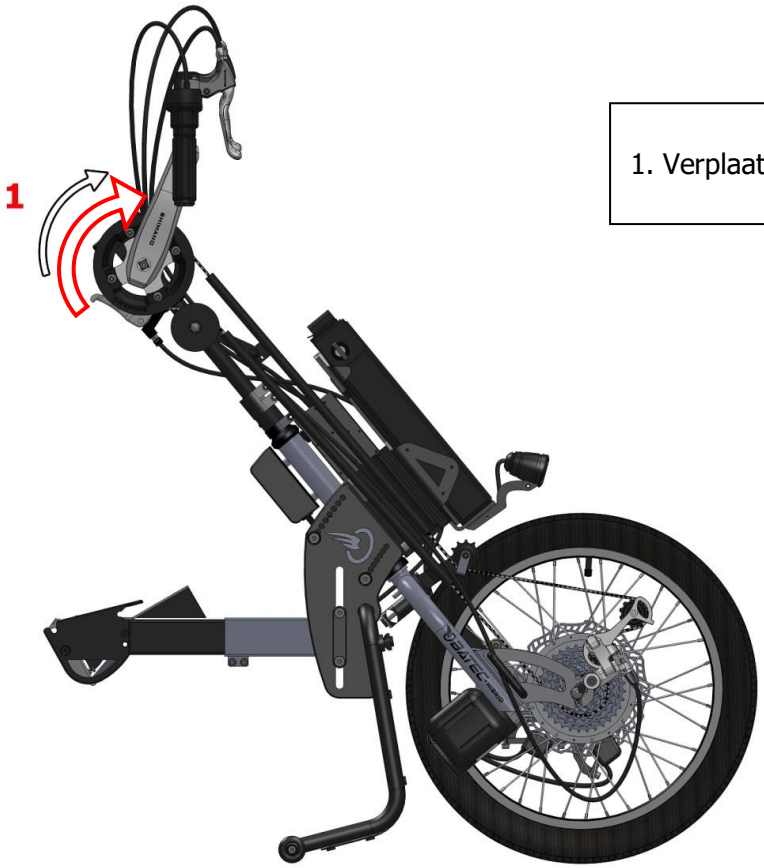

1. Verplaatsen

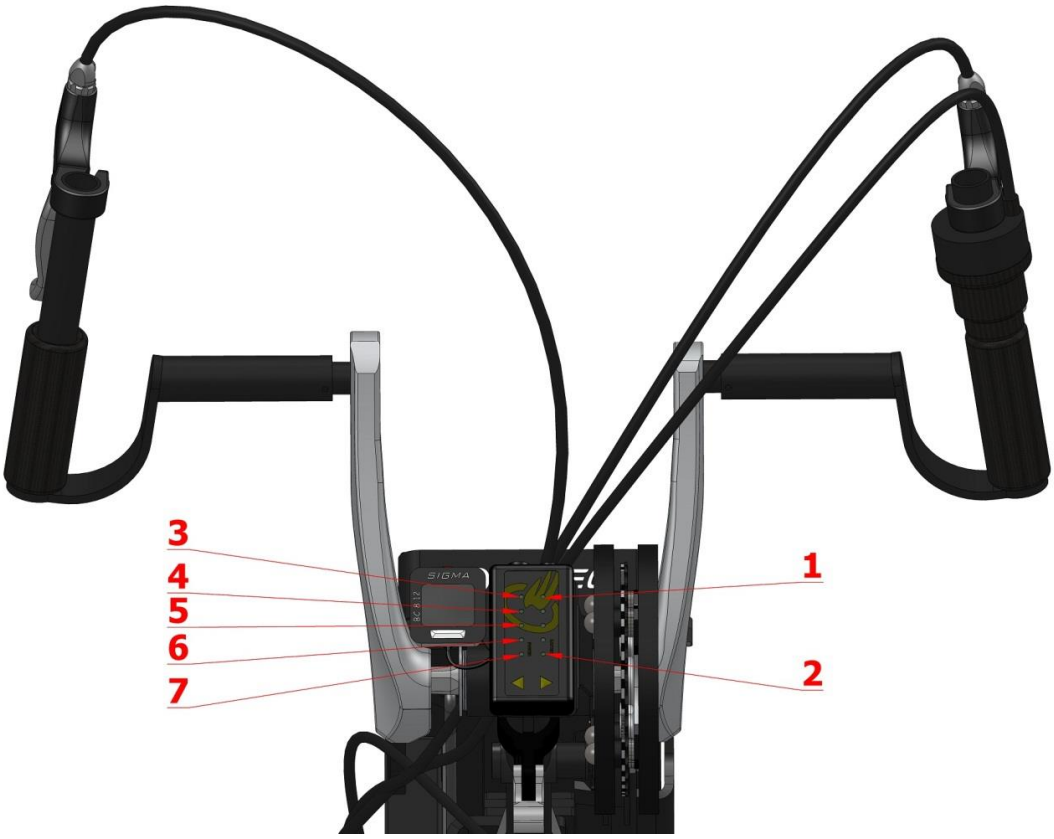

1. Accu bijna leeg

2. Accu volledig opgeladen

3. Positie 1: 6 km/u

4. Positie 2: 10 km/u

5. Positie 3: 14 km/u

6. Positie 4: 17 km/u

7. Positie 5: 20 km/u

- Rem: De pedalen van de Batec zijn voorzien van twee remhendels die de remschijven activeren. Knijp in de hendels om de remmen te activeren.

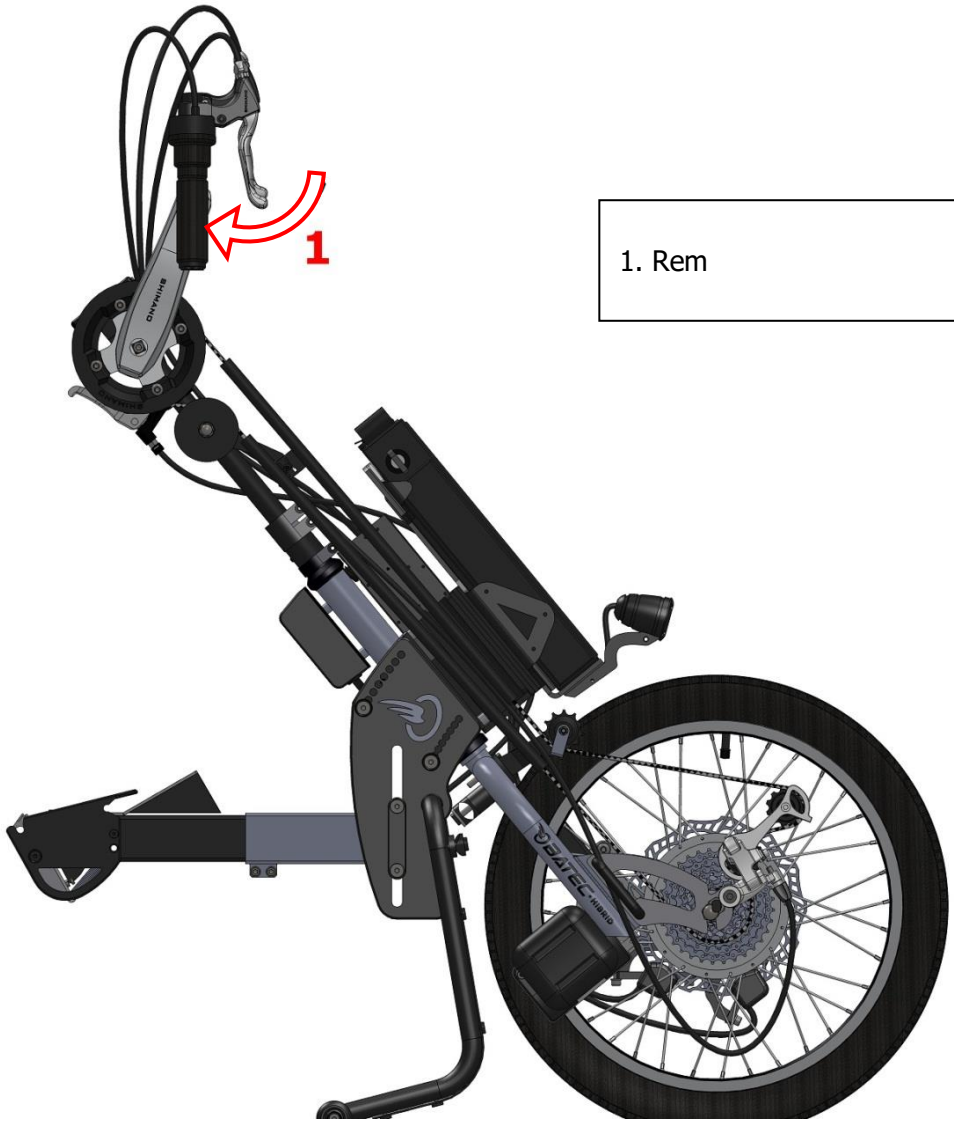

1. Rem

- Lichten: Op de rechterkant van de Batec bevindt zich een schakelaar waarmee u de koplamp en de achterlichten kunt bedienen. Wanneer u deze inschakelt, wordt de schakelaar rood. De koplamp bevindt zich onder de accu en de twee achterlichten op de staander.

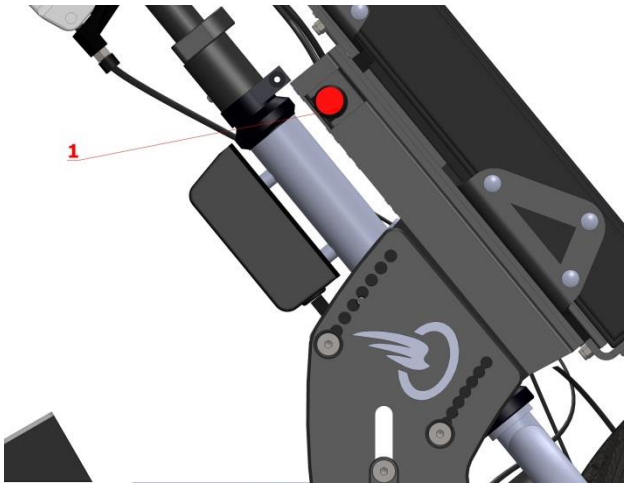

1. Lichtschakelaars

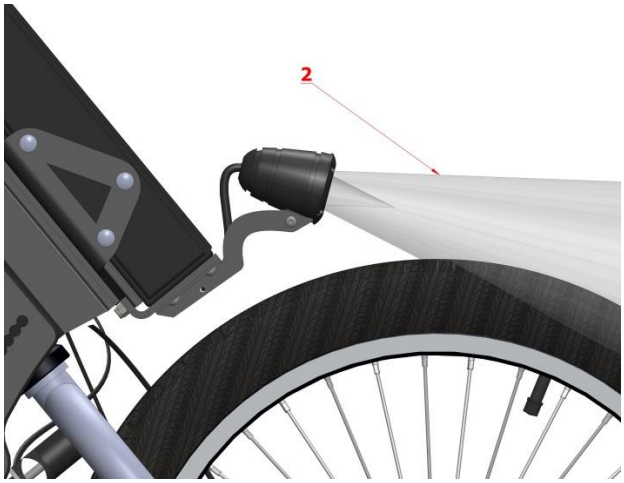

2. Licht aan

3. Achterlichten

4.14. DE BEDIENINGSELEMENTEN VAN DE BATEC QUAD HYBRID GEBRUIKEN

4.14.1. BATEC QUAD GRIPS van de BATEC QUAD HYBRID

Gebruikersaanpassingen

1. Pas verticaal aan de pols aan. Draai de schroef aan tot 20 Nm.

2. Pas horizontaal aan de pols aan. Draai de schroef aan tot 20 Nm.

4.14.2. BATEC SHIFT LEVER van de BATEC QUAD HYBRID

Gebruikersaanpassingen

1. Druk het pedaal in om na te gaan waar de maximale druk vereist is – normaal wanneer het crankstel evenwijdig aan de grond is.

2. Maak de schroef op de crankring los.

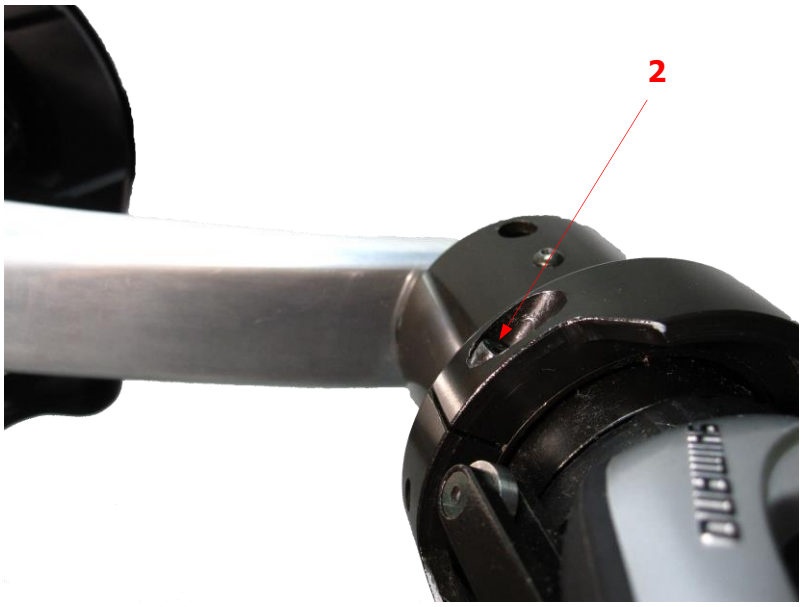

3. Leg uw hand op de handgreep en breng de gleuf in de crankring op één lijn met het midden van het crankstel.

4. Draai de schroef op de crankring aan tot 2 Nm.

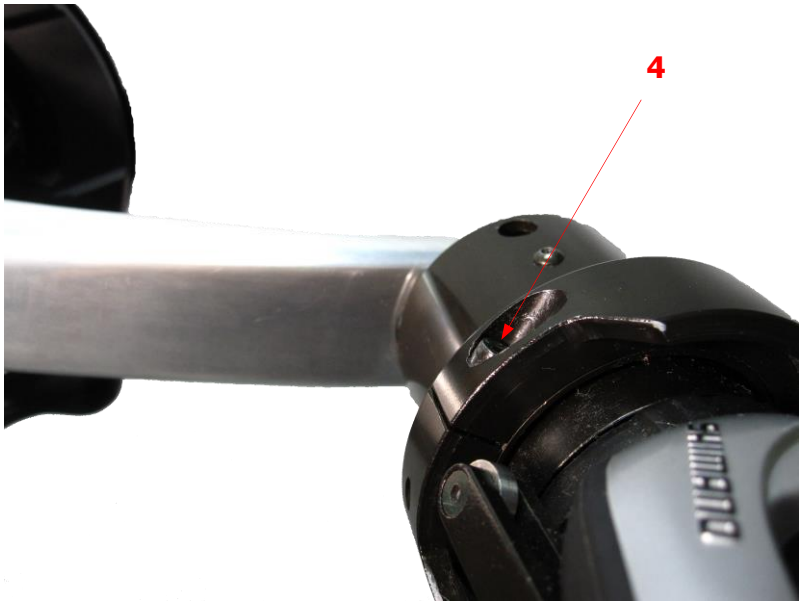

Gebruik

1. Duw met uw linkerhand.

2. Draai de greep van u weg voor een lagere versnelling.

3. Draai de greep naar u toe voor een hogere versnelling.

4.14.3. BATEC QUAD HYBRID terugtraprem

Gebruik

1. Draai het pedaal naar achteren om te remmen.

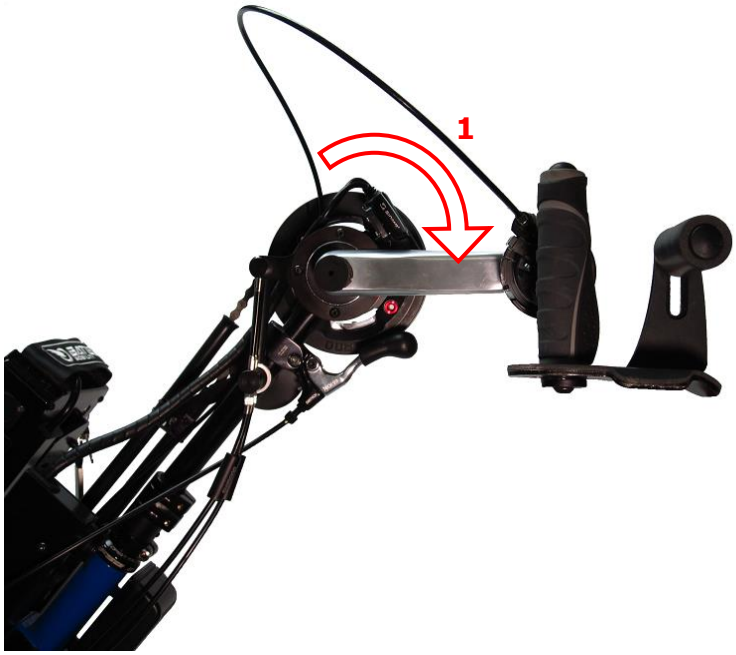

4.13.4. BATEC QUAD HYBRID MAGIC LEVER

Gebruiken als een ELECTRIC

1. Zet de MAGIC LEVER in positie **A**.

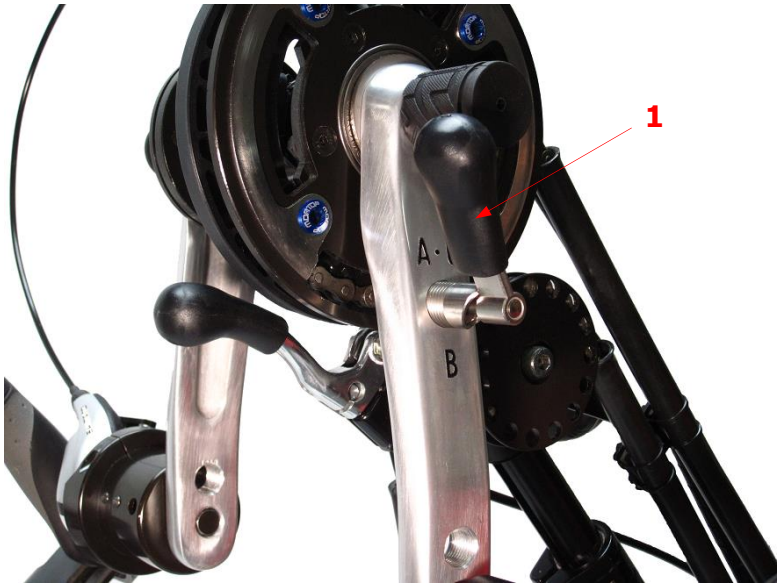

2. Draai het pedaal naar voren.

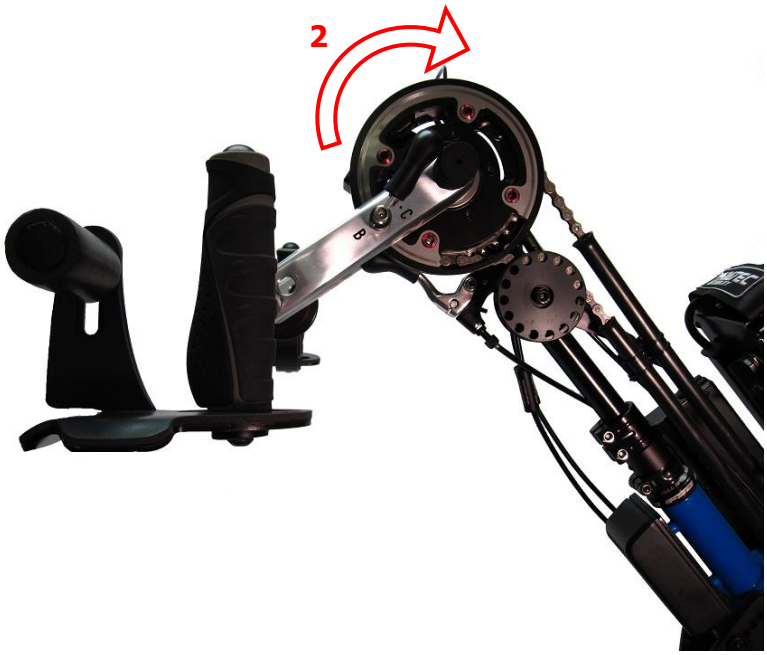

Gebruiken als een HYBRID– (MANUAL + ELECTRIC)

1. Zet de MAGIC LEVER in positie **B**.

2. Draai het pedaal naar voren.

3. Gebruik de **STARTONDERSTEUNING** als u niet kunt starten.

1. Houd de MAGIC LEVER in positie **C**.

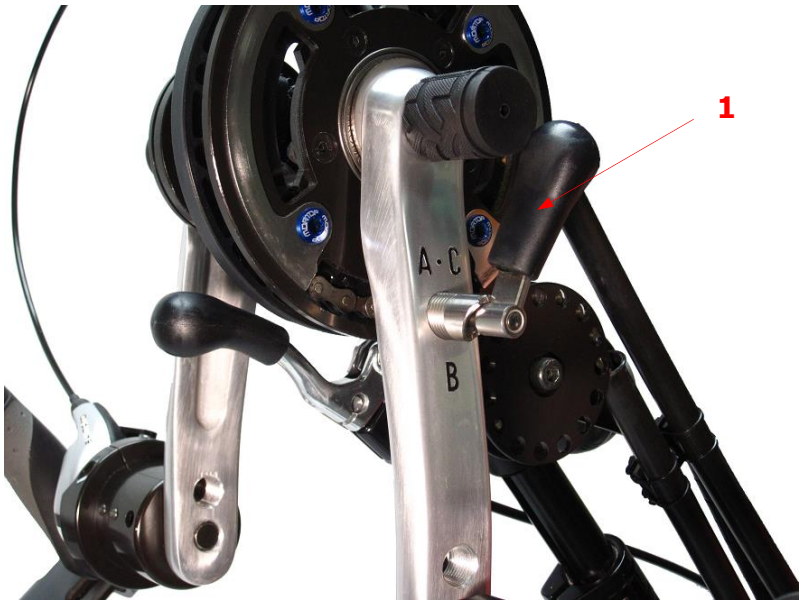

2. Draai het pedaal 1/16 slag naar voren.

3. Laat de MAGIC LEVER los.

4. Draai het pedaal naar voren. De Batec zal in de **ELEKTRISCHE** modus starten.

5. Zodra het pedaal een volledige omwenteling heeft gemaakt zal de Batec automatisch naar de **HYBRIDE** modus overgaan.

4.15. ACCU

Batec Mobility is beschikbaar met 2 lithium-ionaccu's van 36 V en respectievelijk 280 Wh en 522 Wh, zonder geheugeneffect maar met automatische draadloze verbinding.

DE ACCU VAN 280 WH VOLDOET AAN DE IATA-NORMEN voor het luchtvervoer van accu's in mobiliteitshulpmiddelen.

Lithiumaccu's hebben vele voordelen ten opzichte van andere accu's, voornamelijk dankzij hun flexibiliteit. U moet ze niet volledig opladen voor elk gebruik, niet continu gebruiken en niet leeg laten lopen na gebruik.

Batec Mobility gebruikt alleen accu's die voorzien zijn van de veiligste technologie die momenteel voorhanden is, inclusief een intelligent accubeheersysteem.

4.15.1 BASISGEBRUIK VAN DE ACCU

De Batec-accu plaatsen en verwijderen

U hoeft de aansluitingen niet aan te raken om de accu in uw Batec te plaatsen of verwijderen aangezien dit automatisch gebeurt.

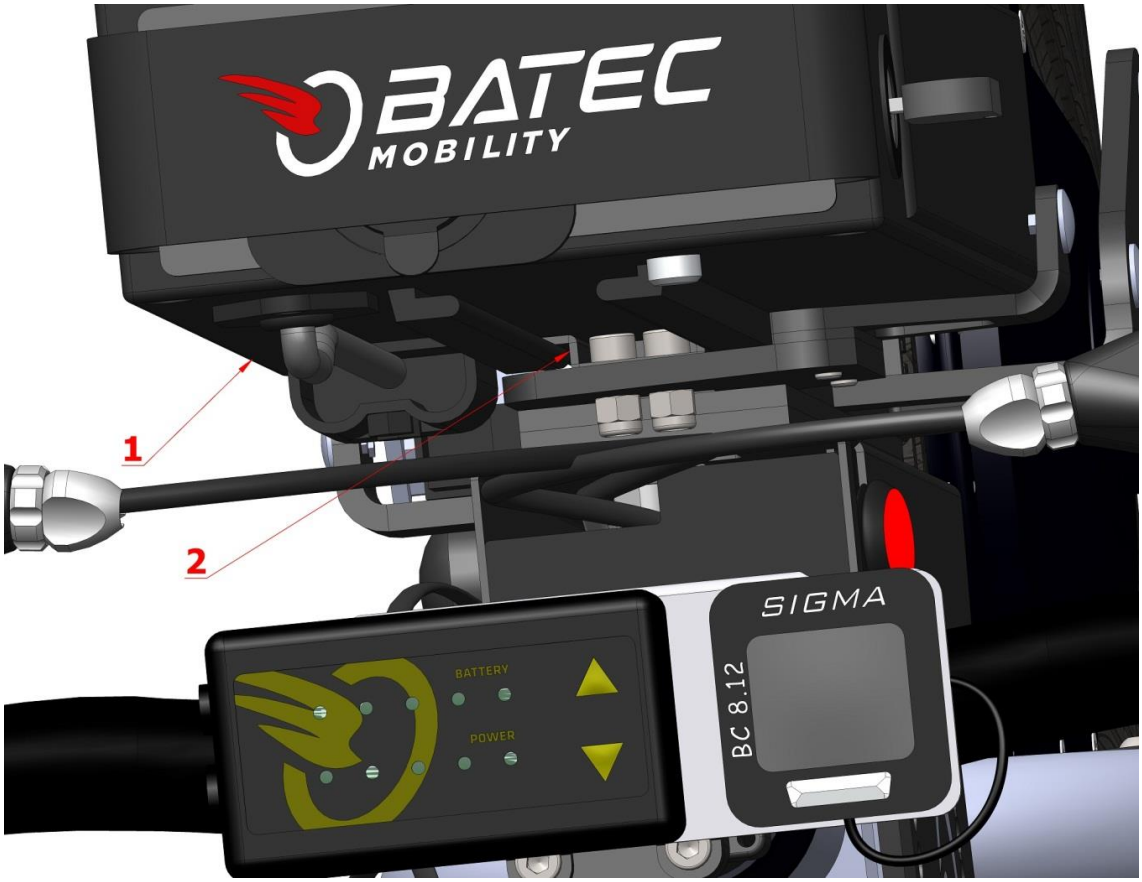

1. Accu

2. Accugeleiding

- Om de accu te verwijderen: draai de sleutel naar de positie REMOVE BATTERY (OPEN). Pak het handvat van de accu vast en til het voorzichtig op tot de accu uit de geleiding schuift.

- Om de accu te plaatsen: Pak het handvat van de accu vast. Plaats de rechterbenedenhoek van de accu in de zijsteunklep tot hij in de geleiding klikt. Schuif de accu omlaag tot hij stevig in de steun zit.

Belangrijk!	Als u de accu in de positie OFF AND REMOVE KEY WITH DETACHING LOCK (OFF) laat, zult u hem niet kunnen verwijderen.

De accu aansluiten:

Om de Batec-accu aan te sluiten moet u de sleutel naar de positie ON draaien. Daarna kunt u uw Batec normaal gebruiken.

1. Schakel in (ON)

2. Schakel uit en haal de sleutel uit het ontgrendelslot (OFF)

3. Verwijder de accu (OPEN)

Het acculaadsysteem wordt beschermd door het intelligente accubeheersysteem dat de stroom onderbreekt bij een stroompiek of als één van de accucellen te ontladen is.

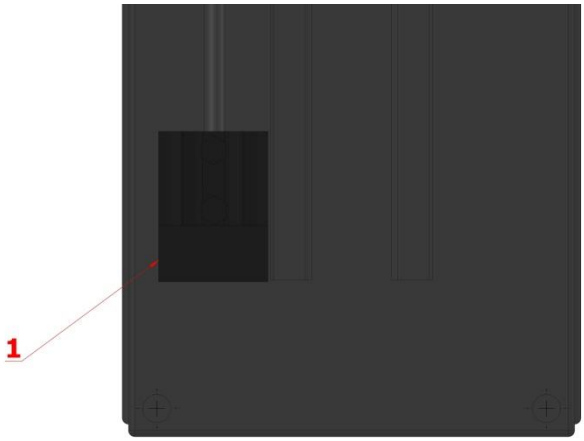

1. Ontladingspoort

Voorzichtig!	Gebruik nimmer en onder geen enkele omstandigheid de ontladingspoort op de accu om de accu op een andere manier te laden of aan te drijven dan met een externe stroombron of energieterugwinningsremsysteem.

De accu opladen:

- De Batec-accu wordt opgeladen via de 3-pins XLR poort op de zijkant van de accu.
- Laad de accu alleen op met de originele, met uw Batec meegeleverde Batec Mobility-lader.

1. Laadpoort

2. Sluit aan op de laadpoort

3. Groen licht: de lader is aangesloten

Oranje licht: aan het laden

Groen licht: volledig opgeladen

Voorzichtig!	Gebruik nimmer en onder geen enkele omstandigheid de laders van andere fabrikanten of een lader van een andere Batec. De technische gegevens van de verschillende Batec-series zijn immers verschillend.

- De oplaadtijd van de Batec Mobility is 3 uur. Zowel de lader als het accubeheersysteem schakelen de stroom uit wanneer de accu volledig is opgeladen.
- De accu opladen: De sleutel moet in de positie OFF of OPEN staan om de accu op te laden. U kunt de accu opladen terwijl deze wel of niet aan de Batec is gekoppeld. Draai het deksel van de laadpoort opzij, steek de lader eerst in de poort en vervolgens in het stopcontact en zet de lader aan.

De accu opbergen

Lithiumaccu's zijn voorzien van een intelligent accubeheersysteem dat slechts zeer weinig stroom nodig heeft om de accu op elk moment te controleren. De hoeveelheid stroom is zeer klein maar als u de accu volledig ontladen opbergt, zal het accubeheersysteem in slechts enkele weken zonder stroom vallen.

Als dat gebeurt kunt u de accu nooit meer gebruiken. We raden u dan ook ten zeerste aan om deze instructies nauwkeurig op te volgen:

Voorzichtig!

- Laad de accu volledig op alvorens deze op te bergen.
- Berg de accu altijd op met de sleutel in de positie OFF.
- Laad de accu om de 2 maanden volledig op.
- Als de accu na een periode van inactiviteit niet meer werkt, moet u hem, met het oog op uw veiligheid, weggooien.

4.15.2. VEILIGHEIDSINFORMATIE OVER DE ACCU

Het is algemeen bekend dat lithiumaccu's gevaarlijk kunnen zijn, en terecht. Accu's die worden gebruik in voertuigen als Batecs bevatten voldoende opgeslagen energie en potentieel gevaarlijk materiaal om een significant incident te veroorzaken als ze niet correct worden gebruikt of in geval van nalatigheid.

Batec Mobility gebruikt alleen lithiumaccutechnologie waarvan de stabiliteit en veiligheid zijn bewezen.

Alle Batec Mobility-accu's zijn uitgerust met veiligheidssystemen zoals het intelligente accubeheersysteem dat de accu op elk moment controleert.

De ingebouwde veiligheidssystemen hebben als doel het gevaar te beperken als er zich problemen voordoen ten gevolge van het niet goed functioneren van de elektrische installatie of het algemene elektriciteitsnet. Desalniettemin raden we u ten zeerste aan om deze instructies nauwkeurig op te volgen:

Voorzichtig!

- Laad de accu alleen onder toezicht op.
- Laad de accu niet 's nachts op terwijl u slaapt.
- Houd de accu uit de buurt van brandbare voorwerpen tijdens het opladen.
- Gebruik nooit de ontladingspoort om de accu op te laden en, vice versa, gebruik nooit de laadpoort om de accu te ontladen.
- Gebruik alleen de met uw Batec meegeleverde Batec Mobility-lader om de accu op te laden.
- Laad de accu nooit op in de buurt van een warmtebron.
- Laad de accu nooit op bij temperaturen onder 0 ºC.
- Berg de accu altijd volledig opgeladen op.
- Manipuleer de binnenkant van de accu niet. Er bestaat gevaar voor ontploffing en/of brand.

4.15.3. AANVULLENDE INFORMATIE OVER DE ACCU

De accu gebruiken in koude omstandigheden

De prestatie van lithiumaccu's bij lage temperaturen (onder 0 ºC) is beperkt, zowel wat betreft vermogen als wat betreft accuduur. De situatie is niet gevaarlijk maar hinderlijk. Daarom raden we u aan de accu in deze omstandigheden binnen op te bergen. Laad de accu nooit op bij temperaturen onder 0 ºC.

De accu gebruiken in vochtige omstandigheden

De behuizing van de Batec Mobility-accu beschermt de cellen en circuits tegen regen en vocht. Dankzij deze bescherming kan de accu deze omstandigheden incidenteel doorstaan. Regelmatige en langdurige blootstelling aan vocht en regen kan de goede werking van de accu hinderen. We raden u dan ook aan deze omstandigheden te voorkomen en de Batec zo weinig mogelijk te gebruiken bij regen of sneeuw.

Accuduur

De accu gaat 200 tot 500 laadcycli, of 1 tot 3 jaar, mee afhankelijk van diverse factoren zoals de temperatuur, de gebruiksfrequentie, het gebruik en andere individuele variabelen (gewicht van de gebruiker, rijstijl, ondergrond...).

Volg onderstaand aanbevelingen om het maximale uit uw accu te halen:

Belangrijk!

- Rij voorzichtig met een gematigde snelheid.
- Vermijd blootstelling aan hoge temperaturen.
- Vermijd blootstelling aan lage temperaturen (onder 0 ºC).
- Vermijd lange periodes van inactiviteit.

De accu zal niet plots stoppen met werken maar zal geleidelijk aan minder goed beginnen presteren. Als uw accu plots stopt met werken, wijst dit niet op het einde van de levensduur van uw accu maar op een technisch probleem.

De accu weggooien

Net zoals alle andere accu's moeten ook de Batec Mobility-accu's volgens de voorschriften worden verwijderd. Neem contact op met uw lokaal afvalbeheercentrum. Neem contact op met Batec Mobility als u vragen hebt.

4.15.4. TECHNISCHE GEGEVENS VAN DE ACCU VAN 280 WH

- Afmetingen: 350 x 140 x 60 mm
- Gewicht: 2.6 kg
- Energie: 280 Wh
- Spanning: 36V
- Maximale ontlaadstroom: 29A
- Maximale laadstroom: 5A
- Interne weerstand: 200 mOhm
- Verbruik van het accubeheersysteem: < 0,2 mA als ingeschakeld; < 0,02 mA als uitgeschakeld
- Autonomie volgens model:
    - BATEC URBAN / BATEC ELECTRIC: 27 km*
    - BATEC MINI: 22 km*
    - BATEC RAPID: 20 km**
    - BATEC HYBRID: 27-40 km***

4.15.5. TECHNISCHE GEGEVENS VAN DE ACCU VAN 522 WH

- Afmetingen: 350 x 140 x 60 mm
- Gewicht: 4 kg
- Energie: 522 Wh
- Spanning: 36V
- Maximale ontlaadstroom: 29A
- Maximale laadstroom: 5A
- Interne weerstand: 200 mOhm
- Verbruik van het accubeheersysteem: < 0,2 mA als ingeschakeld; < 0,02 mA als uitgeschakeld
- Autonomie volgens model:
    - BATEC URBAN / BATEC ELECTRIC: 50 km*
    - BATEC MINI /BATEC ELECTRIC 2 /BATEC SCRAMBLER: 40 km*
    - BATEC RAPID: 40 km**
    - BATEC HYBRID: 50-75 km***

4.15.6. TECHNISCHE GEGEVENS VAN DE ACCU VAN 696 WH

- Afmetingen: 350 x 140 x 60 mm
- Gewicht: 4,6 kg
- Energie: 696 Wh
- Batterij: Panasonic PF 2,9 Ah
- Nominale spanning: 48 V
- Nominale capaciteit: 14,5 Ah
- Maximale ontlaadstroom: 25 A
- Maximale laadstroom: 5 A
- Autonomie van het model BATEC SCRAMBLER: 50 km*

* Autonomie berekend onder de volgende omstandigheden: Gebruiker van 75 kg, ultralicht zadel, vlak terrein, geen wind en met een constante snelheid van 15 km/u. Kan tot ±20 % variëren afhankelijk van de accu.

** Autonomie berekend onder de volgende omstandigheden: Gebruiker van 75 kg, ultralicht zadel, vlak terrein, geen wind en met een constante snelheid van 20 km/u. Kan tot ±20 % variëren afhankelijk van de accu.

*** Autonomie berekend onder de volgende omstandigheden: Gebruiker van 75 kg, ultralicht zadel, vlak terrein, geen wind en met een constante snelheid van 15 km/u. Kan tot ±20 % variëren afhankelijk van de accu. Het bereik hangt af van de door de gebruiker geleverde inspanning.

4.16. CONTRAGEWICHTEN

Enkele modellen van Batec zijn uitgerust met standaard contragewichten om de tractie te verbeteren. De contragewichten bevinden zich op de vork, één aan elke kant. Elk contragewicht weegt 2,4 kg. De contragewichten kunnen worden verwijderd om het transport te vergemakkelijken.

- Om de contragewichten te verwijderen:

  1) Houd het contragewicht met één hand vast, druk op de rode knop en trek de onderkant van de Batec weg.

  2) Verwijder het contragewicht.

Om de contragewichten te plaatsen:

1) Houd het contragewicht met één hand vast. Kantel het contragewicht en schuif de kleppen in de montagesteun.

2) Duw de onderkant van het contragewicht naar de Batec toe tot het vastklikt.

5. INSTALLATIE EN AANPASSINGEN

5.1. INSTALLATIE VAN DE BATEC OP DE ROLSTOEL

Om een Batec op een rolstoel te kunnen vergrendelen moet u eerst een BATEC DOCKING-BAR (octrooi aangevraagd) installeren. De BATEC DOCKING-BAR kan op de meeste rolstoelen met een vast of vouwchassis worden geïnstalleerd.

Belangrijk!	U vindt een bijgewerkte lijst met compatibele rolstoelen in de ondersteuningsrubriek op de Batec Mobility-website.

De Batec moet op de rolstoel worden geïnstalleerd door een gekwalificeerde en door Batec Mobility erkende professional. Neem contact op met Batec Mobility voor meer informatie over de dichtstbijzijnde, erkende installatieprofessional.

5.2. GEBRUIKERSAANPASSINGEN

Zodra de Batec op de rolstoel is geïnstalleerd, kunt u de nodige afstellingen uitvoeren om de Batec aan te passen aan de mobiliteit van de gebruiker, het soort handicap, de lengte van de gebruiker...

Mits een beetje mechanische basiskennis kunt u de aanpassingen gemakkelijk uitvoeren met de bij de Batec meegeleverde instrumenten en instructies.

We zetten de mogelijke aanpassingen op een rijtje:

- De afstand tussen de Batec en de rolstoel aanpassen.
- De hoek van de stang van de Batec aanpassen.
- De hoogte van het stuur van de Batec aanpassen.

5.2.1. DE AFSTAND TUSSEN DE BATEC EN DE STOEL AANPASSEN

Zodra de Batec bevestigd is, kunt u de afstand tussen de Batec en de rolstoel aanpassen met behulp van de telescopische bevestigingsstang en de schroeven. U moet ervoor zorgen dat er zo weinig mogelijk ruimte is tussen de voeten van de gebruiker en de staander. Als de gebruiker geen andere voorkeuren of beperkingen heeft raden we een afstand van 8 cm aan.

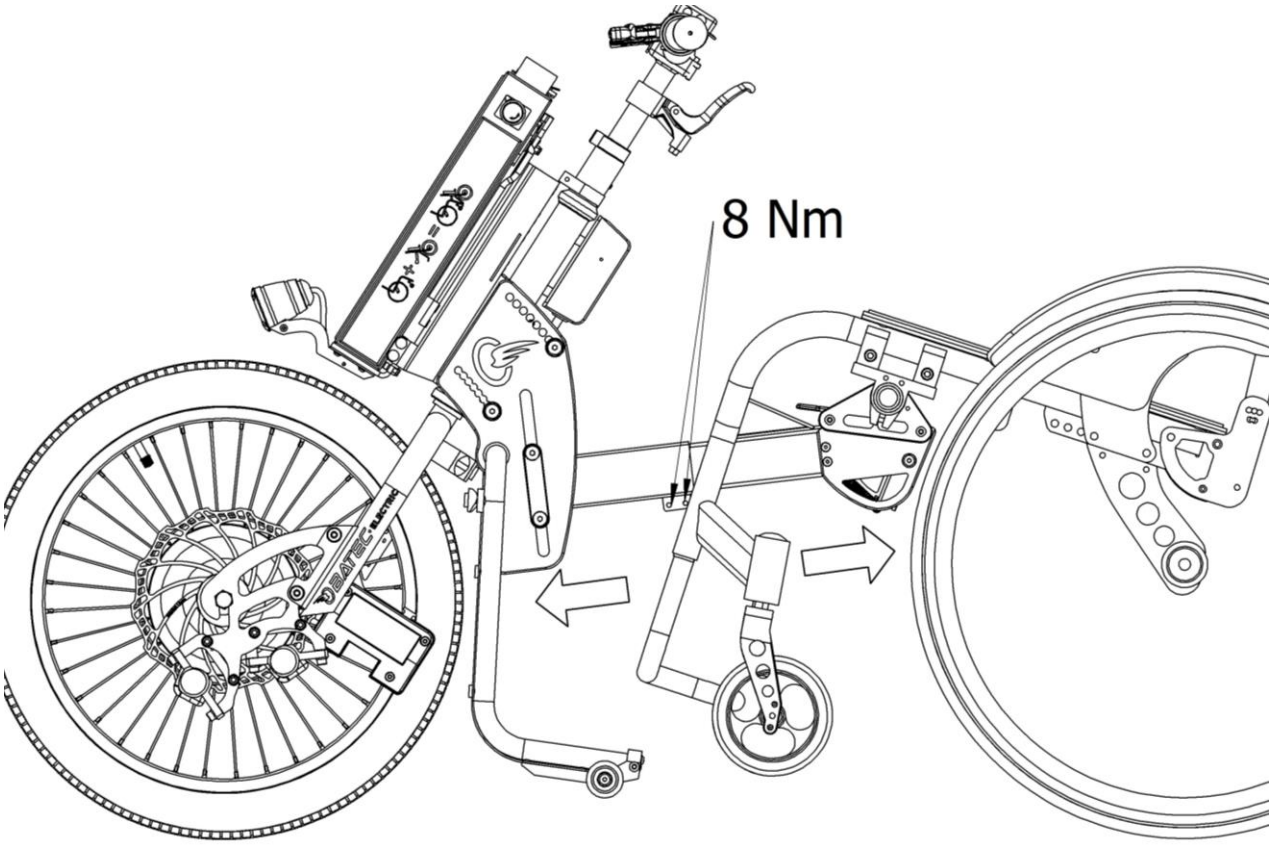

5.2.2. DE HOEK VAN DE STANG AANPASSEN

Zodra de Batec bevestigd is, kunt u de hoek van de stang van de Batec aanpassen met behulp van de schroeven. U moet het stuur aanpassen aan de armlengte van de gebruiker. Het nummer van de bovenste en onderste schroeven moet identiek zijn. Als de gebruiker geen andere voorkeuren of beperkingen heeft raden we positie 3 aan.

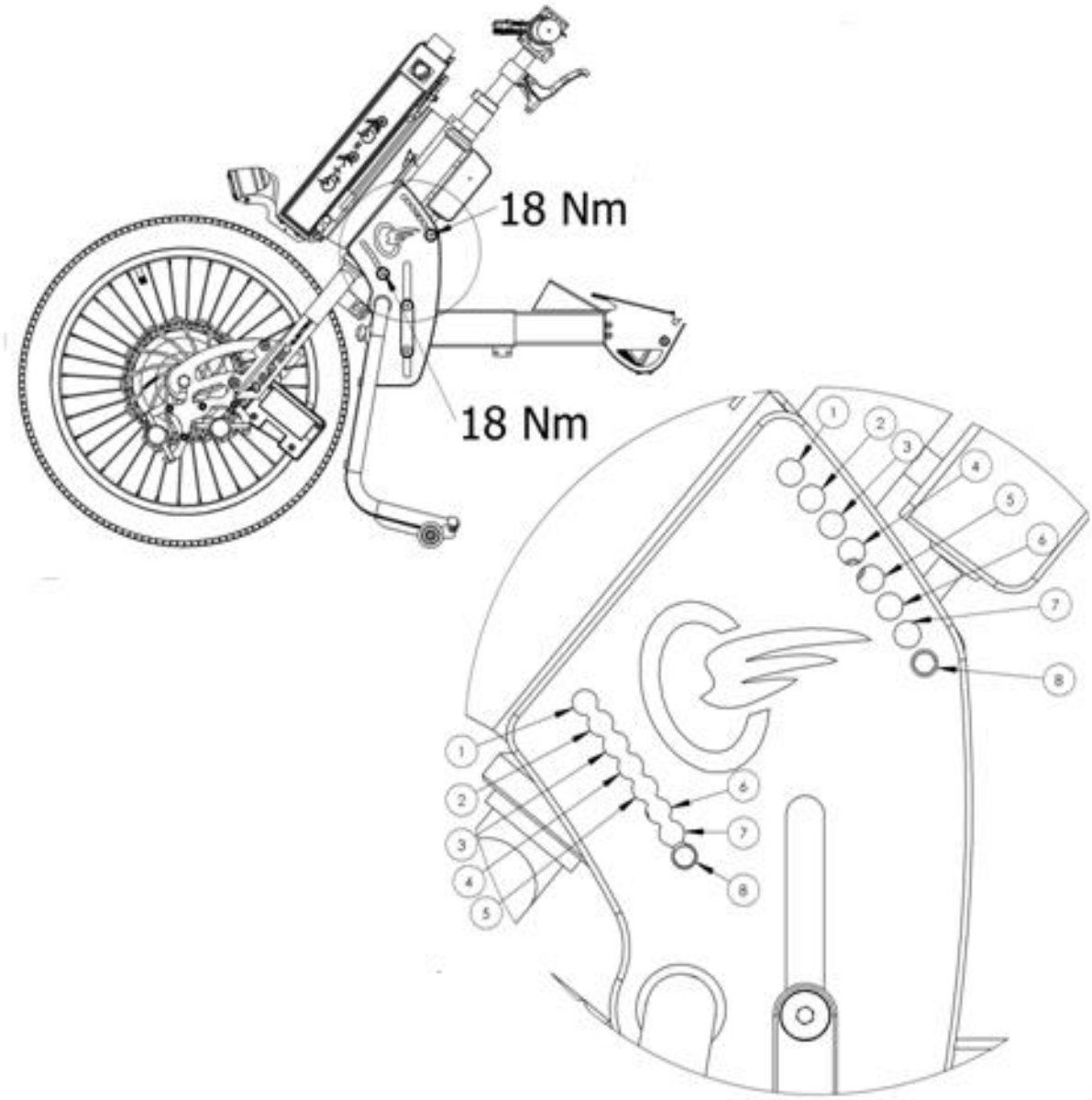

5.2.3. DE HOOGTE VAN DE STANG AANPASSEN

Zodra de Batec bevestigd is, kunt u de hoogte van de stang van de Batec aanpassen met behulp van de snelspanhendel.

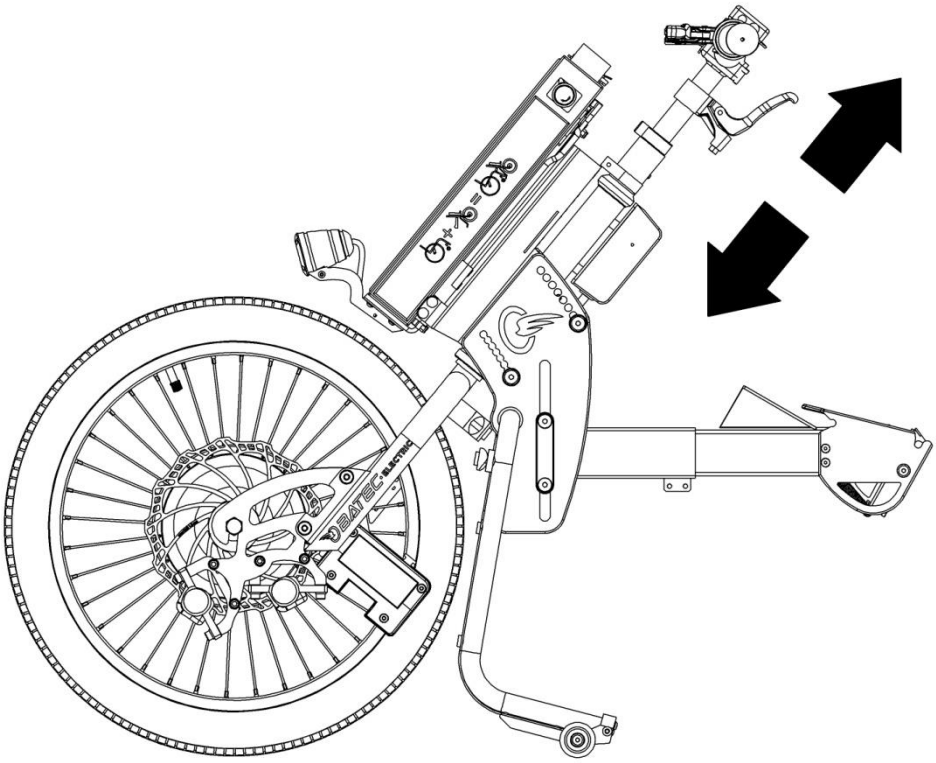

6. ONDERHOUD EN REPARATIES

Uw Batec is zorgvuldig ontworpen met het oog op optimale prestaties. Toch is het belangrijk dat u, afhankelijk van uw gebruiksgewoonten, bepaalde preventieve onderhoudstaken uitvoert. Zo verkleint u de kans op problemen en verlengt u de levensduur van uw Batec.

Het is zeer belangrijk dat u alle reparaties door een erkende Batec Mobility-distributeur laat uitvoeren om het risico op ongevallen en/of schade aan uw Batec tot een minimum te beperken.

Vergeet niet dat de distributeur die uw Batec heeft geleverd uw belangrijkste bron van informatie is. Hij kan u helpen en al uw vragen over de aanpassingen, het onderhoud en de garantie beantwoorden.

Aangezien u een lid bent van de 'Batec Mobility Family' moedigen we u aan om contact te houden met uw Batec-vertegenwoordiger om uw product maximaal te benutten.

We stellen het volgende preventieve onderhoudsschema voor:

Taak	Wekelijks	Maandelijks	Driemaandelijks	Jaarlijks	Wanneer nodig
Controleer de bandenspanning	•				
Maak de Batec schoon		•			
Maak de voor- en achterwielen schoon		•			
Draai de schroeven vast		•			
Controleer de remmen		•			
Vet de kabels en kettingen in		•			
Vet het overbrengingssysteem in				•	
Laat uw Batec onderhouden door officiële mecaniciens/erkende distributeurs				•	
Vervang de buiten- en binnenbanden					•

De bandenspanning controleren:

Zorg ervoor dat de bandenspanning overeenkomt met de voor het model aanbevolen spanning en dat het bandenoppervlak geen onregelmatigheden vertoont.

De Batec schoonmaken:

Maak het chassis schoon met zeep en warm water. Gebruik autozeep of een ander niet-schurend reinigingsmiddel. Droog het zorgvuldig. Gebruik nooit een hogedrukreiniger.

Belangrijk!	Zand en zout water kunnen de onderdelen van de Batec beschadigen in geval van langdurig contact. Maak de Batec schoon na gebruik in deze omstandigheden.

De voor- en achterwielen schoonmaken:

Zorg ervoor dat het voorwiel en de achterwielen vrij kunnen ronddraaien en verwijder vuilresten.

De schroeven aandraaien:

Controleer of alle schroeven en verbindingen goed zijn aangedraaid. Draai de schroeven aan zoals aanbevolen:

- M5 schroeven: 5 Nm
- M6 schroeven: 8 Nm
- M8 schroeven 18 Nm

De remmen controleren:

Controleer voor effectief remmen dat beide remhendels voldoende contact maken met de schijf wanneer u ze bedient.

De kabels en kettingen invetten:

Verwijder het oude vet en breng een druppel vet of dun laagje Teflon-spray aan op de kabel die de hendels met de kettingen verbindt. Verwijder overtollig vet.

Het overbrengingssysteem invetten:

Verwijder het oude vet en breng een druppel vet of dun laagje Teflon-spray aan op het overbrengingssysteem. Verwijder overtollig vet.

De Batec door een erkende distributeur laten onderhouden:

We raden u aan om u ervan te vergewissen dat uw Batec in perfecte staat verkeert door zijn onderhoud aan opgeleide professionals toe te vertrouwen.

De buiten- en binnenbanden vervangen:

Controleer, voordat u een nieuwe binnenband plaatst, de onderkant van de velg en de binnenwand om vreemde voorwerpen te verwijderen. Maak de onderdelen, indien nodig, schoon. Controleer de staat van het velglint. Besteed speciale aandacht aan de zone rond het ventielgat. Alleen correct geplaatst velglint kan langdurige bescherming bieden tegen schade aan de binnenband door braampjes en scherpe randen.

Voordat u de binnenband oppompt, moet u de band volledig controleren om u ervan te vergewissen dat hij nergens tussen de buitenband en de velg gekneld zit. Trek het ventiel voorzichtig naar buiten voor een optimale plaatsing.

Voorzichtig!	Nadat u de binnenband hebt vervangen, controleert u de bandenspanning. Het is essentieel om de druk op een bepaald niveau te houden en ervoor te zorgen dat de banden in goede staat verkeren om uw veiligheid en de correcte werking van uw Batec te garanderen.

Informatie!	Aangezien het noodzakelijke onderhoud varieert afhankelijk van de gebruiker, kunt u best contact opnemen met uw Batec-vertegenwoordiger om samen een aangepast onderhoudsschema op te stellen.

Belangrijk!	Onderwerp uw Batec altijd aan een veiligheidscontrole voor gebruik. Gebrekkig onderhoud kan de garantie teniet doen.

7. LABEL

Alle Batecs zijn voorzien van dit label:

Het label bevindt zich aan de onderkant van de bevestigingsstang.

Het label bevat de volgende informatie:

MODEL

SERIENUMMER

PRODUCTIEDATUM

Batec Mobility CONTACTGEGEVENS

CE-MARKERING

Wanneer u reserveonderdelen bestelt of een vordering indient, moet u de informatie op het label doorgeven.

8. GARANTIE

8.1. GARANTIEPERIODE

Batec Mobility geeft de oorspronkelijke geregistreerde eigenaar vanaf de datum van levering **twee (2) jaar** garantie op alle harde en structurele onderdelen in geval van materiaalfouten.

Batec Mobility geeft de oorspronkelijke geregistreerde eigenaar vanaf de datum van levering **één (1) jaar** garantie op de ACCU in geval van materiaalfouten. De ACCU wordt beschouwd als een vervangbaar onderdeel.

8.2. GARANTIEVOORWAARDEN

- De vervangbare onderdelen (met uitzondering van de ACCU, waarop één jaar garantie wordt verleend) zijn uitgesloten van de garantie, behalve in geval van voortijdige slijtage ten gevolge van fabricagefouten. Deze elementen betreffen de banden, binnenbanden, handvaten, remkabels, versnellingen, bevestigingen, wielen van de staander en soortgelijke onderdelen.

- Als u vragen hebt over de garantie raadt Batec Mobility u aan contact op te nemen met uw erkende Batec Mobility-distributeur. Hij zal u informeren over de mogelijke oplossingen.

- Batec Mobility kan niet aansprakelijk worden gesteld voor eventuele gebreken die kunnen voortvloeien uit het oneigenlijke gebruik of de oneigenlijke opslag van de Batec. Als Batec Mobility van mening is dat een onderdeel niet correct werd geïnstalleerd, gebruikt of opgeborgen, zal de garantie vervallen. Hieronder vindt u enkele voorbeelden:

- Het product of onderdeel is niet onderhouden volgens de aanbevelingen van Batec Mobility die zijn opgenomen in de gebruiksaanwijzing en onderhoudsinstructies.
- Er werden niet-originele accessoires gebruikt.
- De schade aan de Batec of zijn onderdelen is een gevolg van nalatigheid, een ongeluk of oneigenlijk gebruik.
- De Batec of zijn onderdelen werden gewijzigd op een manier die niet strookt met de Batec Mobility-instructies of werden gerepareerd zonder de erkende distributeur of technische dienstverlener daarvan op de hoogte te brengen.

- Batec Mobility behoudt zich het recht voor de indiener van een vordering te verzoeken om alle onderdelen op eigen kosten naar Batec Mobility te sturen voor vervanging of reparatie. Als één van de onderdelen gebreken vertoont, zal Batec Mobility bepalen of het het onderdeel zal vervangen, repareren of onderhouden.

- Deze garantie dekt de transport-, vracht- of arbeidskosten die gepaard gaan met het verwijderen en opnieuw installeren van de onderdelen niet. Batec Mobility zal eventuele extra kosten aan de indiener van de vordering in rekening brengen als blijkt dat de onderdelen niet defect zijn of de schade een gevolg is van een situatie die niet onder deze garantie valt.

- Defecte onderdelen worden alleen door Batec Mobility of door een voldoende gekwalificeerde, officiële Batec Mobility-dienstverlener gerepareerd of vervangen.

- Batec Mobility kan niet garanderen dat alle producten of onderdelen op de markt beschikbaar zijn of geschikt zijn voor een bepaal doel, en biedt geen verdergaande, expliciete of impliciete, garantie dan deze beperkte garantie.

- Op vervangingsonderdelen die tijdens de originele garantieperiode werden geïnstalleerd wordt 2 jaar extra garantie verleend. De ACCU wordt beschouwd als een vervangbaar onderdeel. Als de accu vervangen moet worden tijdens de originele garantieperiode zal de nieuwe accu gedekt zijn

voor de resterende termijn van de originele garantieperiode van 1 jaar vanaf de datum van levering van de Batec.

- Deze garantie is niet overdraagbaar: Alleen de oorspronkelijke geregistreerde eigenaar kan van deze garantie genieten. Hij zal dan ook het originele aankoopbewijs moeten kunnen voorleggen.

- Batec Mobility kan niet aansprakelijk worden gesteld voor producten die niet tegen de aanbevolen verkoopprijs weden aangekocht.

- Tenzij dit bij wet verboden is, vormt deze beperkte garantie de volledige overeenkomst tussen de eigenaar en Batec Mobility met betrekking tot enige vorm van aansprakelijkheid betreffende onderdelen van de Batec-producten.

8.3. GARANTIEKAART

Bi de documenten van uw Batec zit een garantiekaart waarop alle gegevens van uw Batec worden vermeld. U kunt deze kaart gebruiken om alle gegevens van uw Batec door te geven als zich een situatie voordoet waarin u de garantie nodig hebt.

We raden u aan lid te worden van de BATEC CLUB en uw Batec te registreren. Zo zult u belangrijke informatie voor Batec-eigenaars, algemene informatie en Batec Mobility-nieuwtjes ontvangen.